Estratégia Concursos

3ª Rodada PRF

PRF (Policial Rodoviário Federal)

Rodadas Avançadas de Simulados - 2022 (Pré-Edital)

Autor:

Marcus Vinicius Oliveira de Toloza

28 de Agosto de 2022

98276239072 - FABIANO CARBONELL DA SILVA

PRF

(Policial Rodoviário Federal)

Pré-Edital

98276239072 - FABIANO CARBONELL DA SILVA

Gabarito Preliminar

Rodada Avançada PRF (Policial Rodoviário Federal)

01	ERRADO	**21**	ERRADO	**41**	ERRADO	**61**	ERRADO	**81**	CERTO	**101**	CERTO
02	CERTO	**22**	CERTO	**42**	CERTO	**62**	ERRADO	**82**	CERTO	**102**	ERRADO
03	ERRADO	**23**	CERTO	**43**	CERTO	**63**	CERTO	**83**	ERRADO	**103**	CERTO
04	ERRADO	**24**	CERTO	**44**	ERRADO	**64**	ERRADO	**84**	CERTO	**104**	ERRADO
05	ERRADO	**25**	ERRADO	**45**	CERTO	**65**	CERTO	**85**	CERTO	**105**	ERRADO
06	CERTO	**26**	ERRADO	**46**	ERRADO	**66**	ERRADO	**86**	CERTO	**106**	CERTO
07	ERRADO	**27**	CERTO	**47**	CERTO	**67**	ERRADO	**87**	CERTO	**107**	CERTO
08	CERTO	**28**	CERTO	**48**	CERTO	**68**	CERTO	**88**	CERTO	**108**	ERRADO
09	ERRADO	**29**	ERRADO	**49**	CERTO	**69**	CERTO	**89**	ERRADO	**109**	ERRADO
10	ERRADO	**30**	CERTO	**50**	CERTO	**70**	ERRADO	**90**	ERRADO	**110**	CERTO
11	CERTO	**31**	ERRADO	**51**	CERTO	**71**	ERRADO	**91**	ERRADO	**111**	ERRADO
12	CERTO	**32**	CERTO	**52**	ERRADO	**72**	ERRADO	**92**	CERTO	**112**	ERRADO
13	CERTO	**33**	ERRADO	**53**	ERRADO	**73**	CERTO	**93**	CERTO	**113**	ERRADO
14	ERRADO	**34**	ERRADO	**54**	CERTO	**74**	ERRADO	**94**	ERRADO	**114**	CERTO
15	CERTO	**35**	ERRADO	**55**	CERTO	**75**	CERTO	**95**	ERRADO	**115**	CERTO
16	ERRADO	**36**	CERTO	**56**	ERRADO	**76**	ERRADO	**96**	CERTO	**116**	ERRADO
17	ERRADO	**37**	ERRADO	**57**	CERTO	**77**	CERTO	**97**	ERRADO	**117**	ERRADO
18	CERTO	**38**	ERRADO	**58**	ERRADO	**78**	CERTO	**98**	CERTO	**118**	ERRADO
19	CERTO	**39**	CERTO	**59**	ERRADO	**79**	ERRADO	**99**	CERTO	**119**	CERTO
20	ERRADO	**40**	ERRADO	**60**	CERTO	**80**	ERRADO	**100**	CERTO	**120**	CERTO

Ranking Exclusivo

https://bit.ly/Ranking-Exclusivo-PRF-28-08

Gabarito Definitivo e Relatório de Desempenho

Ao final do dia 31/08 (quarta-feira), o gabarito definitivo, o ranking geral e os relatórios detalhados de desempenho serão liberados na sua área do aluno.

Recursos e Sugestões

*O prazo para enviar recursos e sugestões se encerra **terça-feira (30/08)** às 12h.*

https://bit.ly/Recursos-Área-Policial

98276239072 - FABIANO CARBONELL DA SILVA

INGLÊS

Texto para as questões de **01** a **08**.

U.S. Now Has a Third of the World's Monkeypox Cases

1. The United States now accounts for a third of the world's monkeypox cases and the number may only rise from here, according to an infectious disease expert.

2. Since May, monkeypox has continued to spread rapidly around the globe. The spread appears to be concentrated, but not exclusive, to men who have sex with men. Scientists are still researching exactly why this is. The virus spreads mainly through direct, physical contact with an infected person.

3. Rebecca S.B. Fischer, an infectious disease epidemiologist and assistant epidemiology and biostatistics professor at Texas A&M University, told Newsweek that she expects monkeypox cases to "continue to increase."

4. “This is mainly because the epidemic does not seem to be well controlled yet. Another reason I expect to see the numbers grow is that we are still learning who will be counted among the cases. Monkeypox can have a long incubation period, which is the timeframe from infection to when symptoms appear and is also about the time someone realizes they may have been exposed and seeks testing," Fischer said.

5. Fischer said that there has been "a lot of attention" on the virus "for multi-partner highly-connected sexual networks, where initial spread took foothold." However, Fischer said that it is important not to assume that other "social networks and situations are remaining unscathed."

6. "Monkeypox is also spreading within households and during parties and large events. These other exposure settings could play a more significant role in transmission as we move forward and as the virus becomes more widespread in the community," Fischer said. "One of the most important tools for mitigating the spread of this virus is broad access to testing and vaccination.”

Robyn White. In: https://www.newsweek.com/ <Adapted>

Concerning the previous text, judge the following items.

01. From the moment this text was written, the United States had confirmed only three cases of Monkeypox.

Gabarito: Errado

Comentário: Tradução da questão: Desde o momento em que este texto foi escrito, os Estados Unidos tinham confirmado apenas três casos de varíola dos macacos.

A resposta para a pergunta está logo no título, veja:

Trecho: U.S. Now Has a Third of the World's Monkeypox Cases.

Tradução: Os Estados Unidos têm agora um terço dos casos de varíola do mundo.

O texto não menciona a quantidade exata de casos confirmados, mas fala sobre a grande ocorrência da doença nos Estados Unidos, que já possui um terço de todos os casos confirmados no mundo.

02. The word “rapidly”, in the second paragraph, could be correctly replaced by the word “quickly”.

Gabarito: Certo

Comentário: Tradução da questão: A palavra “rapidly”, no segundo parágrafo, poderia ser substituída corretamente pela palavra “quickly”.

Tanto “rapidly” como "quickly" são advérbios de modo e podem ser traduzidos como “rapidamente”. Dessa forma, a substituição de um pelo outro não causaria problema algum para o sentido e correção do texto.

03. Scientists affirm that only men who have sex with men need to be concerned about being infected with the monkeypox virus.

Gabarito: Errado

Comentário: Tradução da questão: Cientistas afirmam que somente homens que fazem sexo com homens precisam se preocupar em serem infectados com o vírus da Varíola do macaco.

Pelo contrário, o texto afirma que, embora seja uma característica de muitas pessoas contaminadas

98276239072 - FABIANO CARBONELL DA SILVA

com o vírus, a transmissão não ocorre somente nesse grupo de pessoas. Além disso, a transmissão da doença se dá através do contato físico direto, não necessariamente íntimo.

Trecho: "The spread appears to be concentrated, but not exclusive, to men who have sex with men…The virus spreads mainly through direct, physical contact with an infected person."

Tradução: "A propagação parece ser concentrada, mas não exclusiva, em homens que fazem sexo com homens... O vírus propaga-se principalmente através do contato físico direto com uma pessoa infectada".

04. The expectation for the next few months is that the number of Monkeypox cases in the US starts to lessen.

Gabarito: Errado

Comentário: Tradução da questão: A expectativa para os próximos meses é que o número de casos de varíola macaco nos EUA comece a diminuir.

É possível notar no texto, em mais de um trecho, que a previsão para os próximos meses é de que o número de casos de varíola dos macacos nos Estados Unidos continue subindo.

Trecho 1: "The United States now accounts for a third of the world's monkeypox cases and the number may only rise from here, according to an infectious disease expert."

Tradução: Os Estados Unidos agora respondem por um terço dos casos de varíola dos macacos no mundo e o número só deve aumentar a partir daqui, de acordo com um especialista em doenças infecciosas.

Trecho 2: "Rebecca S.B. Fischer, an infectious disease epidemiologist and assistant epidemiology and biostatistics professor at Texas A&M University, told Newsweek that she expects monkeypox cases to "continue to increase."

Tradução: Rebecca S. B. Fischer, epidemiologista de doenças infecciosas, assistente de epidemiologia e professora de bioestatística da Texas A&M University, disse à Newsweek que espera que os casos de varíola "continuem a aumentar".

05. The word "however", in the fifth paragraph, is a conjunction of conclusion.

Gabarito: Errado

Comentário: Tradução da questão: A palavra "however", no quinto parágrafo, é uma conjunção de conclusão.

"However" é uma conjunção adversativa, ou seja, exprime uma ideia de contraste. Poderia ser traduzida corretamente como: porém, contudo, entretanto.

06. According to Fischer, in the near future, going to a party can represent a high risk of getting infected by the Monkeypox virus.

Gabarito: Certo

Comentário: Tradução da questão: Segundo Fischer, num futuro próximo, ir a uma festa pode representar um risco elevado de ser infectado pelo vírus da varíola macaco.

Isso mesmo! Como é possível notar no 6º parágrafo, Fischer acredita que, em breve, festas e grandes eventos poderão ser os principais vetores de contaminação do vírus.

Trecho: "Monkeypox is also spreading within households and during parties and large events. These other exposure settings could play a more significant role in transmission as we move forward and as the virus becomes more widespread in the community," Fischer said."

Tradução: A varíola dos macacos também está se espalhando dentro de casa, durante festas e grandes eventos. Essas outras configurações de exposição podem desempenhar um papel mais significativo na transmissão à medida que avançamos e que o vírus se espalha mais na comunidade", disse Fischer.

98276239072 - FABIANO CARBONELL DA SILVA

07. The pronoun "this", in the fourth paragraph, refers to "Rebecca S.B. Fischer".

Gabarito: Errado

Comentário: Tradução da questão: O pronome "this", no quarto parágrafo, se refere à "Rebecca S.B. Fischer".

Vamos analisar o contexto em que o pronome está inserido:

Trecho: "Rebecca S.B. Fischer, an infectious disease and biostatistics professor at Texas A&M University, told Newsweek that she expects monkeypox cases to "continue to increase"…This is mainly because the epidemic does not seem to be well controlled yet."

Tradução: Rebecca S. B. Fischer, epidemiologista de doenças infecciosas, assistente de epidemiologia e professora de bioestatística da Texas A&M University, disse à Newsweek que espera que os casos de varíola "continuem a aumentar… Isso é devido, principalmente, porque a epidemia não parece estar bem controlada ainda.

Perceba que o pronome retoma a fala da especialista. Quando houver dúvida, tente substituir o trecho pelo pronome e veja se faz sentido.

08. The word "spread" can either be a verb or a noun.

Gabarito: Certo

Comentário: Tradução da questão: A palavra spread pode ser um verbo ou um substantivo.

Isso mesmo! Assim como no português, em inglês algumas palavras podem ter funções diferentes a depender do contexto em que estão inseridas.

Spread (verb): espalhar

Spread (noun): disseminação

LÍNGUA PORTUGUESA E REDAÇÃO OFICIAL

Texto para as questões **09** a **22**.

O que é o Proton, a revolucionária proteína artificial com a qual se busca alimentar animais em todo o mundo

1. "Eu experimentei e é muito bom. Se eu tivesse que temperar, diria que é ligeiramente umami, diz Peter Rowe, CEO da empresa de biotecnologia Deep Branch. Rowe leva seu trabalho muito a sério e não está falando sobre comida humana. O que ele comeu são amostras de uma proteína artificial criada especialmente para alimentar animais. O umami é conhecido como o quinto tipo de sabor que o ser humano percebe além do doce, salgado, ácido e amargo. A equipe de Rowe trabalha para reduzir a **pegada** contaminante de rações para animais, que são frequentemente distribuídos em remessas ao redor do mundo. "A produção de soja, fonte de proteína para alimentação de animais como galinhas, ou de farinha de peixe, principal fonte de proteína do salmão, costuma ser feita na América do Sul", diz Rowe.

2. No caso da farinha de peixe, as anchovas são pescadas na costa do Peru e do Chile. A partir daí, são processadas e enviadas para o restante do mundo. Da mesma forma, as plantações de soja no Brasil ou na Argentina podem envolver o desmatamento em algumas áreas e o uso de grandes quantidades de fertilizantes ou máquinas agrícolas e, novamente, transporte de longa distância. "Grande parte da intensidade da pegada de carbono se deve aos próprios processos e grande parte aos embarques", explica Rowe. Uma resposta possível seria produzir ração animal a partir de proteínas unicelulares por meio de um processo de fermentação com leveduras, bactérias ou algas. As plantas podem ser encontradas em qualquer lugar onde haja a matéria-prima que os microorganismos normalmente usam: metano, etanol, açúcar, biogás ou mesmo madeira.

3. Por meio de um projeto chamado "React First", que recebeu 3 milhões de libras (cerca de R$ 21 milhões) em financiamento da Innovate UK, uma agência pública britânica dedicada a promover a inovação, seus cientistas estão trabalhando para reduzir a pegada poluente dos alimentos para animais. Além da Deep Branch, o projeto envolve acadêmicos e empresas como a Drax, maior produtora de energia renovável do Reino

98276239072 - FABIANO CARBONELL DA SILVA

Unido, e a rede de supermercados Sainsbury's. Agora está produzindo quase do zero um alimento rico em proteínas que foi apelidado de "proton". É baseado em um processo de fermentação de gás **em que** os micróbios se alimentam de dióxido de carbono, hidrogênio produzido por eletrólise e água. **Isso** gera como material excedente a proteína proton.

4. O maior desafio para os produtores de proteínas de uma única célula é fazer com que sejam fabricadas em escala comercial, diz Laura Krishfield, pesquisadora associada da empresa de análises Lux Research. "As proteínas unicelulares carregam um enorme custo de investimento", diz ela. "Vimos que as instalações para isso **custarão** mais de US$ 100 milhões, então não serão baratas. E muitas delas trazem outros desafios importantes, como o acesso aos gases que são usados como matéria-prima". No caso de Deep Branch, as emissões industriais fornecem a fonte de dióxido de carbono (CO2), tanto para o projeto de pesquisa no Reino Unido, quanto para o centro mais desenvolvido que possuem no Brightlands Chemelot Campus, na Holanda.

5. "Achamos grande valor na parceria com empresas como Drax, e o motivo é que eles estão trabalhando em um processo pelo qual todo o CO2 que eles criam seja armazenado e retido sob o Mar do Norte", diz Rowe. "**Eles** estão se esforçando muito para colocar a infraestrutura, para que tenhamos acesso ao nosso CO2 da mesma forma que no nível residencial você tem acesso ao gás natural e à eletricidade. Basicamente, torna-se um serviço para nós. E o mesmo acontece com o hidrogênio, que é o outro ingrediente de que precisamos." Como resultado **desse processo**, a pegada de carbono da proteína é reduzida em 90% em comparação com os métodos tradicionais. E isso, Rowe diz, reduz a pegada do próprio salmão, incluindo transporte e embalagem, em até um quarto.

6. Rory Conn, gerente de negócios da Scottish Sea Farms, uma empresa escocesa de criação de salmão, diz que nos últimos anos o uso de rações à base de plantas na criação de salmão se tornou generalizado. "Mas acho **que**, em geral, fomos o mais longe que podíamos", diz ele. "As proteínas unicelulares são interessantes e acho que as vemos como a direção do futuro, o que permitirá melhorar a sustentabilidade da alimentação do salmão", acrescenta. Joshua Haslun, analista da Lux Research, aponta que **há** outra questão que está alimentando o interesse nas proteínas de uma única célula: a segurança alimentar nacional. "Em países como Cingapura, onde você está falando sobre agricultura vertical e aquicultura e como você pode começar a reduzir os riscos em torno da segurança alimentar."

7. Por enquanto, a produção de proteínas unicelulares de todos os tipos é comparativamente pequena. A Lux Research prevê que só será financeiramente lucrativa quando atingir um volume próximo a 10 mil toneladas por ano. "Esta não é uma solução mágica que atenderá a todas as demandas mundiais de proteína, **mas** é uma boa maneira de oferecer suporte a fontes adicionais de proteína por aí", diz Rowe. As proteínas unicelulares também **poderiam** se tornar uma fonte para os humanos? "Por enquanto, aqueles que estão desenvolvendo proteínas de uma única célula veem isso mais como uma estratégia de longo prazo. Acho que haverá obstáculos regulatórios a serem superados", ressalva Laura Krishfield. "Também depende se vai ter um gosto bom. Sempre há a questão da aceitação", acrescenta. Rowe, no entanto, é mais otimista. "Tem sabor e cor relativamente neutros, o que significa que será **bastante** versátil para uso em uma ampla gama de produtos diferentes."

Fonte: https://www.bbc.com/portuguese/internacional-55376094 Acesso em 15/08/2022 (com adaptações)

09. De acordo com as ideias expostas no texto, a principal razão para o uso de proteína artificial como alimento para animais é a contenção do desmatamento.

Gabarito: Errado

Comentário: Esse é um dos motivos, mas o texto não declara que seja o principal.

10. Ainda sobre as informações apresentadas no texto, a maior dificuldade de produção da proteína artificial é a escassez de recursos.

Gabarito: Errado

Comentário: O texto cita o problema do custo. Veja:

*O maior desafio para os produtores de proteínas de uma única célula é **fazer com que sejam fabricadas em escala comercial**, diz Laura Krishfield, pesquisadora associada da empresa de análises Lux Research. "As proteínas unicelulares*

98276239072 - FABIANO CARBONELL DA SILVA

***carregam um enorme custo de investimento**", diz ela*.

11. No primeiro parágrafo, o termo "pegada" foi empregado em sentido literal e significa "rastro".

Gabarito: Certo

Comentário: De fato, o termo "pegada" significa "rastro" e foi empregado em **sentido literal**.

12. Sem prejuízo ao sentido original do texto, o termo "mas", destacado no último parágrafo, pode ser substituído por "contudo".

Gabarito: Certo

Comentário: O termo "mas" foi empregado como uma conjunção adversativa, assim como o termo "contudo", no contexto exposto:

- "Esta não é uma solução mágica que atenderá a todas as demandas mundiais de proteína, **mas** é uma boa maneira de oferecer suporte a fontes adicionais de proteína por aí", diz Rowe.
- "Esta não é uma solução mágica que atenderá a todas as demandas mundiais de proteína, **contudo** é uma boa maneira de oferecer suporte a fontes adicionais de proteína por aí", diz Rowe.

13. A substituição da forma verbal "há" (sexto parágrafo) por "existe" preservaria a coerência e a correção gramatical do texto.

Gabarito: Certo

Comentário: A substituição é adequada nesse caso, veja:

- Joshua Haslun, analista da Lux Research, aponta que **há** outra questão que está alimentando o interesse nas proteínas de uma única célula: a segurança alimentar nacional.
- Joshua Haslun, analista da Lux Research, aponta que **existe outra questão** que está alimentando o interesse nas proteínas de uma única célula: a segurança alimentar nacional.

14. No quinto parágrafo, a forma pronominal "eles" retoma "desafios importantes".

Gabarito: Errado

Comentário: É uma retomada bem distante, mas a forma pronominal "eles" se refere a "produtores de proteínas":

*O maior desafio para os **produtores de proteínas** de uma única célula é fazer com que sejam fabricadas em escala comercial, diz Laura Krishfield, pesquisadora associada da empresa de análises Lux Research. "As proteínas unicelulares carregam um enorme custo de investimento", diz ela. "Vimos que as instalações para isso custarão mais de US$ 100 milhões, então não serão baratas. E muitas delas trazem outros desafios importantes, como o acesso aos gases que são usados como matéria-prima". No caso de Deep Branch, as emissões industriais fornecem a fonte de dióxido de carbono (CO2), tanto para o projeto de pesquisa no Reino Unido, quanto para o centro mais desenvolvido que possuem no Brightlands Chemelot Campus, na Holanda.*

*"Achamos grande valor na parceria com empresas como Drax, e o motivo é que eles estão trabalhando em um processo pelo qual todo o CO2 que eles criam seja armazenado e retido sob o Mar do Norte", diz Rowe. "**Eles** estão se esforçando muito para colocar a infraestrutura, para que tenhamos acesso ao nosso CO2 da mesma forma que no nível residencial você tem acesso ao gás natural e à eletricidade*.

15. O trecho "que é o outro ingrediente de que precisamos" (quinto parágrafo) exerce função explicativa no período em que está inserido.

Gabarito: Certo

Comentário: E o mesmo acontece com o **hidrogênio**, **que é o outro ingrediente de que precisamos**. = realmente, o trecho destacado funciona como uma oração subordinada adjetiva explicativa.

98276239072 - FABIANO CARBONELL DA SILVA

16. No quinto parágrafo, a expressão "desse processo" (quinto parágrafo) retoma, de forma imediata e restrita, o termo "parceria".

Gabarito: Errado

Comentário: Muito cuidado com esse tipo de questão! Quando a banca fala "imediata e restrita", isso quer dizer que o termo em questão se refere a apenas um outro vocábulo e não é isso que ocorre nesse caso. A expressão "desse processo" retoma "processo pelo qual todo o CO2 que eles criam seja armazenado e retido sob o Mar do Norte":

"Achamos grande valor na parceria com empresas como Drax, e o motivo é que eles estão trabalhando em um **processo pelo qual todo o CO2 que eles criam seja armazenado e retido sob o Mar do Norte**", diz Rowe. "Eles estão se esforçando muito para colocar a infraestrutura, para que tenhamos acesso ao nosso CO2 da mesma forma que no nível residencial você tem acesso ao gás natural e à eletricidade. Basicamente, torna-se um serviço para nós. E o mesmo acontece com o hidrogênio, que é o outro ingrediente de que precisamos." Como resultado **desse processo**, a pegada de carbono da proteína é reduzida em 90% em comparação com os métodos tradicionais. E isso, Rowe diz, reduz a pegada do próprio salmão, incluindo transporte e embalagem, em até um quarto.

17. Sem prejuízo à correção gramatical do texto, o termo "bastante", no último parágrafo, poderia ser substituído por "bastantes" caso o termo posterior estivesse no plural.

Gabarito: Errado

Comentário: "Tem sabor e cor relativamente neutros, o que significa que será **bastante versáteis** para uso em uma ampla gama de produtos diferentes." = na verdade, o termo deve ser mantido no singular, já que se trata-se de um advérbio, e advérbios são invariáveis.

18. A correção gramatical seria prejudicada caso fosse eliminada a vírgula empregada logo após o vocábulo "que" (sexto parágrafo).

Gabarito: Certo

Comentário: "Mas acho **que,** em geral, fomos o mais longe que podíamos", diz ele. = justamente, há um par de vírgulas que isolam uma expressão, então não podemos retirar uma delas.

19. A correção gramatical e a coerência do texto não seriam prejudicadas caso a forma verbal "poderiam", no último parágrafo, fosse substituída por "podem".

Gabarito: Certo

Comentário: Note que a questão não fala em sentido, então a substituição é possível:

- As proteínas unicelulares também **poderiam** se tornar uma fonte para os humanos?
- As proteínas unicelulares também **podem** se tornar uma fonte para os humanos?

20. No quarto parágrafo, o verbo "custarão" deveria estar no singular, pois concorda com o termo "isso".

Gabarito: Errado

Comentário: Na verdade, o verbo "custarão" está no plural, pois concorda com "instalações": *Vimos que as **instalações** para isso **custarão** mais de US$ 100 milhões, então não serão baratas*.

21. Sem prejuízo à correção gramatical do texto, no terceiro parágrafo, a expressão "em que" poderia ser substituída pelo termo "onde".

Gabarito: Errado

Comentário: O termo "onde" só pode ser relacionado a lugar físico:

É baseado em um processo de fermentação de gás **em que** os micróbios se alimentam de dióxido de carbono, hidrogênio produzido por eletrólise e água.

98276239072 - FABIANO CARBONELL DA SILVA

22. No terceiro parágrafo, o termo "isso" foi empregado com função apositiva.

Gabarito: Certo

Comentário: Também conhecido como aposto recapitulativo, o **aposto resumidor** serve para resumir em uma única palavra vários termos da oração. Observe:

Agora está produzindo quase do zero um alimento rico em proteínas que foi apelidado de "proton". É baseado em um processo de fermentação de gás em que os micróbios se alimentam de dióxido de carbono, hidrogênio produzido por eletrólise e água. **Isso** gera como material excedente a proteína proton.

Considerando a redação oficial, nos termos do Manual de Redação da Presidência da República, julgue os itens a seguir.

23. A expressão "cerca de" deve ser usada para indicar números aproximados, arredondamento de valores, ou seja, não deve aparecer em números que não sejam redondos.

Gabarito: Certo

Comentário: Exatamente. Não se deve utilizar, por exemplo, "cerca de 297 policiais" e sim "cerca de 300 policiais".

24. Quanto ao uso dos pronomes demonstrativos, emprega-se este(a)/isto quando o termo referente estiver próximo ao emissor, ou seja, de quem fala ou redige.

Gabarito: Certo

Comentário: As questões de Redação Oficial têm cobrado muitas regras da língua portuguesa além dos próprios detalhes referentes à comunicação oficial. Então, muita atenção aos assuntos mais utilizados do português.

25. As comunicações administrativas devem ser sempre formais, isto é, obedecer a certas regras de forma. Porém isso não é válido para as comunicações feitas em meio eletrônico, por exemplo, o e-mail , o documento gerado no SEI! ou o documento em html.

Gabarito: Errado

Comentário: Na verdade, o Manual estabelece, na página 20, que as comunicações administrativas devem ser sempre formais, isto é, obedecer a certas regras de forma (BRASIL, 2015a). Isso é válido tanto para as comunicações feitas em meio eletrônico (por exemplo, o e-mail , o documento gerado no SEI!, o documento em html etc.), quanto para os eventuais documentos impressos.

26. Como gênero textual, todos os e-mails são considerados documentos oficiais, assim como o ofício, quando emitidos pelo poder público.

Gabarito: Errado

Comentário: Muita atenção! O Manual estabelece, na página 46, que, como gênero textual, o e-mail **pode** ser considerado um documento oficial, assim como o ofício. Portanto, deve-se evitar o uso de linguagem incompatível com uma comunicação oficial. Além disso, há um detalhe que confere oficialidade a esses e-mails:

- Como endereço eletrônico utilizado pelos servidores públicos, o e-mail **deve ser oficial, utilizando-se a extensão ".gov.br"**, por exemplo.

Quer dizer, não basta que o e-mail seja emitido pelo poder público, deve haver uma sinalização também, por exemplo, a extensão ".gov.br".

RACIOCÍNIO LÓGICO E MATEMÁTICO

27. Uma empresa possui dois grupos de colaboradores, o grupo A com 12 pessoas e o grupo B com 8 pessoas. Serão escolhidos, aleatoriamente, 2 colaboradores para

98276239072 - FABIANO CARBONELL DA SILVA

representação em conferência nacional sobre melhorias das atividades laborais, uma para palestrar e o outro para organizar os materiais a serem confeccionados. Sabe-se que os 2 escolhidos não poderão pertencer a um mesmo grupo. Nesse caso, o número de maneira distinta que poderão ser escolhidos os colaboradores é igual a 192.

Gabarito: Certo

Comentário: Atentem-se ao fato de que temos duas funções a serem preenchidas: Palestrar e organizar os materiais. Temos duas equipes e os dois escolhidos deverão pertencer a equipes diferentes, ou seja, um escolhido da equipe A e o outro da equipe B. Mas CUIDADO, temos dois casos possíveis:

1- Palestrante da equipe A e Organizador da equipe B

OU

2- Palestrante da equipe B e organizador da equipe A.

$(C_{12,1} \times C_{8,1}) + (C_{8,1} \times C_{12,1}) = (12 \times 8) + (8 \times 12) = 192$

28. Uma escola carnavalesca conta com 6 condutores de carros alegóricos, dentre eles Alfredo, 8 criadores de fantasias, dentre eles Caio e 5 animadores sambistas. Uma equipe deverá ser formada para acompanhar o primeiro trio da escola e deverá contar com 2 animadores sambistas, 3 criadores de fantasias e 2 condutores de carros alegóricos. O número de maneira distinta de se formar essa equipe participando efetivamente Caio ou Alfredo, mas não ambos é maior que 3.500 maneiras.

Gabarito: Certo

Comentário: CAIO e ALFREDO não podem pertencer à mesma equipe, ou um ou o outro, eles não podem ficar juntos. Vejam também que quando a equipe for formada, já estará EFETIVAMENTE participando da equipe CAIO ou ALFREDO, assim, temos duas situações:

1° - Caio participar da equipe e Alfredo não:

Como Caio já participa da equipe, restam 7 criadores de fantasia para escolhermos 2, 5 animadores sambista para escolhermos 2 e 5 condutores de carros alegóricos para escolhermos 2, pois ALFREDO não poderá participar da equipe:

$\mathbf{C_{7,2} \times C_{5,2} \times C_{5,2} = 2100}$

2° - Alfredo participar da equipe e Caio não.

Aqui, a relação é inversa à anterior. Como Alfredo já participa da equipe, precisamos de 1 motorista, dentre os 5 restantes, 2 animadores sambistas, dentre os 5 e 3 criadores de fantasia, dentre os 7 restantes, pois não pode participar da equipe:

$\mathbf{C_{5,1} \times C_{5,2} \times C_{7,3} = 1750}$

2100 + 1750 = 3850

29. Um município afetado por uma epidemia possui 60.000 habitantes. 40% da população é formada por adultos, 25% por idosos e o restante por crianças. O número de crianças não atingidas pela epidemia representa 55% da população infantil daquele município. Serão escolhidas duas pessoas desse município para análise dessa nova variância epidemiológica. A luz dessa situação hipotética, a probabilidade de ser escolhida, sucessivamente, não podendo ser escolhida a mesma pessoa, um idoso da população em geral e uma criança atingida pela epidemia é menor que 0,035.

Gabarito: Errado

Comentário: Precisamos identificar dois valores:

1° - A população idosa -> 25% de 60.000 = 15.000

2° - Crianças não atingidas pela epidemia -> A população geral das crianças representa 35% total de 60.000, ou seja, 21.000. A questão informa que 55% da população infantil foram atingidas pela epidemia, nesse caso, inferimos que 45% não foram atingidas pela epidemia. A população infantil conta com 21.000 crianças -> 45% de 21.000 = **9.450.**

Atentem-se para o fato de que a questão exige que seja obedecida a uma ordem:

98276239072 - FABIANO CARBONELL DA SILVA

Um idoso da população em geral e uma criança atingida pela epidemia ("sucessivamente"). E também NÃO podemos escolher a mesma pessoa novamente, ou seja**, NÃO HÁ REPOSIÇÃO APÓS A PRIMEIRA ESCOLHA**.

PROBABILIDADE = $\frac{N° \text{ de casos favoráveis}}{n° \text{ de casos totais}}$

Um idoso da população em geral E (x) uma criança atingida pela epidemia:

$\frac{15.000}{60.000}$ x $\frac{9.450}{59.999}$ = **0,039**

30. Por ter passado de ano com boas notas, Luana ganhou do seu pai um pacote de viagens com 11 opções de diferentes lugares, 5 deles para o nordeste e 6 para a região norte. A sua mãe também resolveu presenteá-la com um combo de viagens para 12 lugares diferentes, 7 para a região norte e 5 para o nordeste. Luana guardou todos esses pacotes dentro de uma caixa e certo dia retirou, aleatoriamente, uma dessas opções da caixa e viu que se tratava de uma viagem para o nordeste.

A probabilidade de a viagem retirada da caixa por Luana ser um presente de sua mãe é de $\frac{1}{2}$.

Gabarito: Certo

Comentário: Questão que versa acerca da probabilidade condicional. A probabilidade condicional é dada por:

P (B/A) = $\frac{P\,(A \cap B)}{P\,(A)}$

Podemos interpretar a fórmula acima da seguinte maneira:

"Qual a probabilidade de B, DADO que A ocorreu?"

No numerador, temos a INTERSEÇÃO dos eventos A e B $(A \cap B)$**.** No denominador, temos um "novo espaço amostral" sabendo que A ocorreu.

Aí vai um BIZU da coruja ☺ -> Toda questão que pedir a probabilidade de uma coisa acompanhada da seguinte expressão: **"DADO QUE, SABENDO QUE, CONSIDERANDO QUE..."**, quase 100% é de probabilidade condicional. Outra importante observação -> o elemento que vem após o **"DADO QUE, SABENDO QUE, CONSIDERANDO QUE..."** é o nosso ESPAÇO AMOSTRAL.

A questão nos informou que Luana tirou um pacote de dentro da caixa e viu que se tratava de uma viagem para o nordeste. Após isso, quer saber a probabilidade de a viagem ter sido um presente de sua mãe. Vamos melhorar essa pergunta?

"Qual a probabilidade de a viagem retirada da caixa por Luana ser um presente de sua mãe, DADO que a viagem é para o nordeste?"

P (B/A) = $\frac{P\,(A \cap B)}{P\,(A)}$

P (B/A) = $\frac{\text{Viagem para o nordeste que seja } (E) \text{ presente da sua mãe}}{\text{Total de viagens para o nordeste (pai+mãe)}}$

P (B/A) = $\frac{5}{10}$ **=** $\frac{1}{2}$

31. Uma pesquisa foi realizada com 800 pessoas de determinada cidade, sobre a preferência por determinado artista a realizar um show no aniversário da cidade: artista A ou artista B. Dos dados levantados, 120 pessoas não optaram por nenhum dos artistas, entre os restantes, 475 prefere o artista A e 390 o artista B. Nesse caso, a quantidade percentual de pessoas que gostam do artista A e do artista B, em relação ao total de entrevistado, foi de 20,12%.

Gabarito: Errado

Comentário: A **UNIÃO** dos conjuntos é representada por:

(A $_{\cup}$ B) = (A + B) – (A ∩ B)

O que seria **(A $_{\cup}$ B)?** O número de pessoas que preferem **PELO MENOS** uma das opções disponíveis. Sabemos que, das 800 pessoas, apenas 120 não optaram por nenhum dos artistas. Nesse caso, 800 – 120 = **680.** Além disso, 475 pessoas preferem o artista A e 390, o artista B:

(A $_{\cup}$ B) = (A + B) – (A ∩ B)

680 = (475 + 390) - **(A ∩ B)**

680 = 865 - **(A ∩ B)**

98276239072 - FABIANO CARBONELL DA SILVA

(A ∩ B) = 865 – 680

(A ∩ B) = 185

Vejam que, 185 pessoas escolheram o artista A "**E**" B -> **(A ∩ B).** Mas, no enunciado, a questão quer saber o quanto esse valor representa, em termos percentuais (%), do total de entrevistados (800) =

$\frac{185}{800}$ x *100%*

0,2312 x 100% = 23,12%

32. Em determinada indústria têxtil, um quinto dos funcionários são responsáveis pela produção de tecidos finos, metade dos funcionários fazem parte da equipe de manutenção e o restante (noventa e três) são encarregados pelo acondicionamento do produto final. Para o mês de janeiro de determinado ano, 30% dos funcionários entrarão de férias e o restante dará continuidade ao serviço. A luz dessa situação hipotética, o número de funcionários que trabalharão no mês de janeiro é de 217.

Gabarito: Certo

Comentário: Vamos chamar os funcionários de **X**. Precisamos, primeiramente, identificar o número TOTAL de funcionários que trabalham na indústria. De acordo com o enunciado, um quinto dos funcionários é responsável pela produção de tecidos finos, metade dos funcionários fazem parte da equipe de manutenção e o restante (noventa e três) são encarregados do acondicionamento do produto final. Matematicamente, fica assim:

$X = \frac{X}{5} + \frac{X}{2} + \frac{93}{1}$

$X = \frac{2X+5X+930}{10}$

$X = \frac{7X+930}{10}$

10X= 7X + 930

3X = 930

X = 310 (Número total de funcionários). O enunciado informou que 30% dos funcionários entrarão de férias em janeiro e quer saber o total de funcionários que trabalharão no referido mês:

310 x 0,30 (30%) = 93 funcionários entrarão de férias e o resto dará continuidade ao serviço.

310 – 93 = **217** funcionários darão continuidade ao serviço no mês de janeiro.

33. Uma quadra de futebol no formato de um quadrado mede 80 metros cada lado. Para a realização de um torneio, deseja-se ampliar as arquibancadas onde ficam os torcedores, reduzindo $\frac{1}{4}$ do tamanho de cada lado quadra. Em relação ao seu tamanho original, pode-se afirmar que a quadra terá uma perda menor do que 40%.

Gabarito: Errado

Comentário: A área (A) de um quadrado é o seu lado elevado ao quadrado **L^2**.

A área original media 80 metros cada lado, logo, o seu tamanho será:

A = L^2

A = 80^2

A = 6.400 m^2

Haverá uma redução de $\frac{1}{4}$ de cada lado da quadra:

$\frac{1}{4}$ De 80 é = 20. Basta dividir 80 por 4 e multiplicar por um. Cada lado, agora, terá, 60 m -> 80-20 = 60. A nova área da quadra será de:

A = L^2

A = 60^2

A= 3.600 m^2

Área original – Nova área

6.400 – 3.600 = 2.800 m^2 será o total de redução da quadra.

$\frac{2.800}{6.400}$ **x 100% = 43,75%**

34. Uma indústria produz e vende determinado equipamento, em que a quantidade X vendida, depende do valor por unidade de Y vendido no

98276239072 - FABIANO CARBONELL DA SILVA

comércio, baseada na expressão X = 200 – 2Y. O custo unitário de produção desse equipamento é R$ 4,00. O preço unitário que a indústria deve cobrar pelo equipamento, de maneira a indústria obtenha o maior lucro possível (faturamento das vendas deduzidos dos custos totais), é igual a R$ 41,00.

Gabarito: Errado

Comentário: A questão nos forneceu equação para determinarmos o lucro, que é a diferença do preço de venda pelo preço de custo.

L = **Vendas – custos**

O custo unitário de fabricação deste produto é de R$ 4,00. Então, o Custo total para X unidades será:

C = 4 x X

C = 4 x (200 – 2Y)

C = 800 – 8Y

A indústria fabrica e vende um produto cuja quantidade vendida X depende do preço unitário Y cobrado no mercado. Logo, o Valor total obtido na venda será igual a quantidade vendida vezes o preço unitário: ***V* = X × Y**

V = (200 – 2Y) x Y

V = 200Y – 2Y²

Dessa forma, o lucro será:

L = **Vendas – custos**

L = (200Y – 2Y²) – (800 – 8Y)

L = 200Y - 2Y² – 800 + 8Y

L = -2Y² + 208Y – 800

A questão quer saber o preço unitário que a indústria deve cobrar pelo equipamento, de maneira a indústria obtenha o maior lucro possível, ou seja, o valor Y do vértice da parábola

(Y = x do vértice)

$$Y_v = \frac{-b}{2a}$$

$$Y_v = \frac{-208}{2(-2)} = \frac{-208}{-4}$$

Y_v = R$ 52,00

INFORMÁTICA

A respeito dos conceitos de Internet, julgue os itens a seguir.

35. O IPv6 se trata de uma linguagem de programação capaz de conectar diversos usuários ao redor do mundo através da rede mundial de computadores.

Gabarito: Errado

Comentário: A questão não falou nada com nada, não tem nada a ver. O IPv6 é um endereço de rede, assim como o MAC é um endereço lógico. Não se trata de uma linguagem de programação.

A respeito dos conceitos de sistemas operacionais, julgue os itens a seguir.

36. Sistema operacional é um conjunto de programas que faz o papel intermediário entre os programas e os componentes físicos do computador. Ele é um gerenciador de recursos que define como, quando e com quais recursos um processo será executado.

Gabarito: Certo

Comentário: Certíssimo! Sistema operativo ou operacional é um programa ou um conjunto de programas cuja função é gerenciar os recursos do sistema, fornecendo uma interface entre o computador e o usuário ou utilizador.

A respeito dos conceitos de correio eletrônico, julgue o item a seguir.

37. No Microsoft Outlook, o usuário tem um limite de até 10 destinatários para mandar por e-mail. Caso seja necessário, o usuário terá de mandar um segundo e-mail com o restante dos destinatários.

Gabarito: Errado

98276239072 - FABIANO CARBONELL DA SILVA

Comentário: Os limites para os não assinantes variam de acordo com o histórico de uso. Os limites dos assinantes do Microsoft 365 são:

Destinatários diários: 5.000

Máximo de destinatários por mensagem: 500

Destinatários sem relações diários: 1.000

(Não é preciso decorar isso, mas apenas saber que não existe esse limite baixíssimo de 10.

A respeito dos conceitos de Big Data, julgue o item a seguir.

38. O Big data é a área do conhecimento que estuda analisar e obter informações a partir de conjuntos de dados grandes demais para serem analisados por sistemas tradicionais. O seu conceito é dividido em 5 V's, sendo eles o volume, a velocidade, a variedade, vantagem e veracidade.

Gabarito: Errado

Comentário: Não existe "vantagem" na lista dos 5 V's. Na verdade, o certo é Volume, Velocidade, Variedade, Veracidade e Valor.

A respeito dos conceitos de IoT (internet das coisas), julgue o item a seguir.

39. A internet das coisas consiste em uma rede de dispositivos comuns conectados. Um exemplo de um dispositivo dessa categoria poderia ser um que mede a temperatura de uma estufa de um laboratório e envia essa informação pela internet.

Gabarito: Certo

Comentário: Perfeita assertiva. Internet das coisas é um conceito que se refere à interconexão digital de objetos cotidianos com a internet, conexão dos objetos mais do que das pessoas. Em outras palavras, a internet das coisas nada mais é que uma rede de objetos físicos capaz de reunir e de transmitir dados.

A respeito dos conceitos de acesso à distância a computadores, julgue o item a seguir.

40. Ao utilizar uma VPN ou Virtual Private Network (Rede Privada Virtual) para o acesso à distância de computadores, conectam-se apenas computadores de uma rede privada.

Gabarito: Errado

Comentário: VPN ou Virtual Private Network (Rede Privada Virtual) trata-se de uma rede privada construída sobre a infraestrutura de uma rede pública. Essa é uma forma de conectar dois computadores através de uma rede pública, como a Internet. Ao invés de realizar esse procedimento por meio de links dedicados ou redes de pacotes, como Frame Relay e X.25, utiliza-se a infraestrutura da internet para conectar redes distantes e remotas.

Em relação aos conceitos de segurança da informação, julgue os itens a seguir.

41. O Worm é um programa ou parte de um programa de computador, que se propaga inserindo cópias de si mesmo e se tornando parte de outros programas e arquivos.

Gabarito: Errado

Comentário: O worm é autônomo, não fica sendo parte de outro software, quem faz isso é o vírus.

42. O uso de uma assinatura digital gera um código para garantir autenticidade, integridade e não repúdio na mensagem. Para isso, é utilizada uma chave privada para assinar o documento digital e uma chave pública para verificar a autenticidade.

Gabarito: Certo

Comentário: A assinatura digital visa garantir que um determinado documento não seja alterado após assinado. A assinatura digital é realizada em duas etapas. Primeiramente o autor, através de um software próprio, realiza uma operação e faz um

98276239072 - FABIANO CARBONELL DA SILVA

tipo de resumo dos dados do documento que quer enviar, também chamado de "função hash". Após essa operação, ele usa a chave privada de seu certificado digital para encriptar este resumo. O resultado deste processo é a assinatura digital. Somente a chave privada do remetente pode ser usada para criar a assinatura digital. A chave pública correspondente é usada para confirmar essa assinatura, para isso, o certificado digital é utilizado.

FÍSICA

Um motorista em um carro a uma velocidade de 72Km/h nota que a 200m a sua frente há uma barreira da PRF. Assim, considerando que a frenagem do automóvel produza uma aceleração uniformemente constante, julgue os itens subsequentes.

43. A aceleração necessária para que o carro pare exatamente na barreira possui o módulo igual a 1m/s^2.

Gabarito: Certo

Comentário: Se a questão não der o tempo, "não perca tempo", use Torricelli.

Assim, a equação de Torricelli é dada pela relação:

$$v^2 = v_0^2 + 2a\Delta S$$

Os dados fornecidos foram:

V = 0 m/s

V_0 = 72Km/h = 20 m/s

ΔS = 200 m

Aplicando os dados acima, temos:

$$v^2 = v_0^2 + 2a\Delta S$$

$$0^2 = 20^2 + 2a.200$$

$$0 = 400 + 400a$$

$$-400a = 400$$

$$a = -1\,m/s^2$$

$$|a| = 1\,m/s^2$$

44. O tempo para que realize a parada de modo seguro a partir do momento em que observa a barreira é superior a 20s.

Gabarito: Errado

Comentário: O item faz referência ao conceito da Cinemática definido como Função horária da velocidade. Utilizando os dados anteriormente apresentados, temos:

$$v = vo + at$$

$$0 = 20 + (-1)t$$

$$t = 20s$$

Um fuzil HK G36 é uma das armas mais poderosas do mundo, sendo também um dos armamentos utilizados pela Polícia Federal do Brasil. A velocidade de um projétil ao sair do cano da arma é de aproximadamente 3600Km/h. Ao utilizar este fuzil em um treinamento utiliza-se um alvo circular colocado a uma distância de 100m. Esse alvo possui um raio igual a R=6cm, a fim de melhorar a precisão do operador. Considere que o movimento ocorra no vácuo, e aceleração da gravidade g=10m/s^2.

Com base nessas condições, julgue as assertivas a seguir.

45. O fps (*feet per second*) é uma unidade de medida comum para projéteis de arma de fogo, na qual 1m/s corresponde a 3,28 fps. Assim, é correto afirmar que a velocidade com o projétil sai da arma em fps é superior a 3250.

Gabarito: Certo

Comentário: Tem-se os seguintes dados:

98276239072 - FABIANO CARBONELL DA SILVA

V=3600Km/h.

Fazendo a conversão para m/s, temos:
1m/s ---------3,6Km/h

v----------3600Km/h

v=3600/3,6

v=1000m/s.

Assim, realizando a segunda conversão, temos que:

1m/s----------3,28 fps

1000 m/s ----------x

x=3280fps.

46. O tempo necessário para que um projétil alcance o alvo é superior a 0,2s.

Gabarito: Errado

Comentário: O item explora o conceito de velocidade média, temos:

$$v = \frac{\Delta S}{\Delta t}$$

Substituindo os dados:

$$1000 = \frac{100}{\Delta t}$$

$$\Delta t = \frac{100}{1000} = 0,1s$$

47. É correto afirmar que a velocidade vertical com que o projétil alcança o alvo é de 1m/s.

Gabarito: Certo

Comentário: Item referente ao conceito de Cinemática, velocidade de queda livre. Por este motivo utilizamos a notamos em no eixo y: velocidade no eixo y como (v_y) e posição no eixo y como (S_y):

$$vy = v0y + gt$$

$$vy = 0 + 10.0,1$$

$$vy = 1ms$$

48. Ao realizar um disparo exatamente no centro no alvo a uma distância de 10m, é correto afirmar que o disparo acertará exatamente a 5cm do centro.

Gabarito: Certo

Comentário A velocidade vertical do projétil é dada pela Função horária da posição:

$$Sy = Sy0 + Vy0t + \frac{gt^2}{2}$$

$$Sy = 0 + 0.y + \frac{10.(0,1)^2}{2}$$

$$Sy = \frac{10.(0,1)^2}{2} = 0,05m$$

$$Sy = 5cm$$

49. Um projétil 9mm utilizado no fuzil HK G36 possui a massa de aproximadamente m=12g. Assim, é correto afirmar que a quantidade de movimento com que um projétil possui ao sair pelo cano da arma é inferior a 12 Kg.m/s.

Gabarito: Certo

Comentário: O item faz referência ao conceito da Mecânica definido como momento linear, ou quantidade de movimento.

Sua definição é dada por:

$$\vec{Q} = m.\vec{v}$$

Sendo os valores dados:

m= 12g =0,012Kg

v= 3600Km/h = 3600/3,6 = 1000m/s

Como o item requer o módulo da quantidade de movimento, aplicando esses valores, temos:

$$|Q| = m.|v|$$

$$|Q| = 0,012 * 1000$$

$$|Q| = 12\ Kgm/s$$

50. É correto afirmar que a quantidade de energia cinética do projétil na boca do cano é de 6*KJ*.

Gabarito: Certo

98276239072 - FABIANO CARBONELL DA SILVA

Comentário: A assertiva faz referência ao conceito da Mecânica definido como Energia cinética.

A energia cinética é definida como a energia associada aos corpos em movimento e pode ser calculada pela expressão:

$$E_c = \frac{m.v^2}{2}$$

Sendo m a massa do objeto e v a velocidade do móvel. Os valores dados pelo item foram:

m=0,012 Kg

v=1000 m/s

$$E_c = \frac{0{,}012.(1000)^2}{2}$$

$$E_c = 0{,}006\,.\,(10^3)^2$$

$$E_c = 0{,}006\,.\,10^6$$

$$E_c = 6\,.\,10^3\,J$$

$$E_c = 6\,KJ$$

ÉTICA

Acerca da ética e dos princípios no serviço público, julgue os itens que se seguem.

51. A ética é uma ciência cuja moral é seu objeto de estudo.

Gabarito: Certo

Comentário: A palavra moral deriva do latim *MOS* e significa costumes. Ela é o objeto de estudo da ética (*"ciência que consiste no estudo da moral"*), e possui características específicas a depender do grupo social que se analise. Caracteriza-se por sofrer alterações ao longo do tempo (TEMPORALIDADE). Em síntese:

ÉTICA	MORAL
caráter	costume
atemporal	temporal
universal	particular a determinada região/grupo/povo
ciência, parte da filosofia	objeto de estudo
teórica, especulativa	prática/pragmática prescrição de conduta

52. O servidor público não deverá decidir, entre o honesto e o desonesto, o justo e o injusto, o conveniente e o inconveniente, o oportuno e o inoportuno, sob pena de transgredir o princípio da legalidade.

Gabarito: Errado

Comentário: o Código de Ética dos Servidores Públicos Civis do Poder Executivo Federal e frequentemente cobrado em provas da sua banca, enuncia que :

*II - o servidor público não poderá jamais desprezar o ELEMENTO **ÉTICO** de sua conduta. Assim, não terá que decidir somente entre o legal e o ilegal, o justo e o injusto, o conveniente e o inconveniente, o oportuno e o inoportuno, mas principalmente entre o **HONESTO E O DESONESTO**, consoante as regras contidas no artigo 37, caput, e § 4º, da Constituição Federal*;

Note que o elemento ético (cujos Códigos de Ética dispõem a respeito) da conduta do servidor JAMAIS poderá ser desprezado e a sua ações deverão ser valoradas, respeitados os princípios constitucionais e legais, a partir de conceitos de legalidade, justiça, conveniência, oportunidade, mas, **PRINCIPALMENTE, HONESTO E DESONESTO**.

Vale lembrar ainda que o servidor público deve obediência ao princípio da legalidade. Dessa forma, diferentemente do particular para o qual vigora o princípio da autonomia da vontade ("o que não é proibido é permitido"), ao servidor

98276239072 - FABIANO CARBONELL DA SILVA

público, é vedado fazer o que não está escrito nos dispositivos normativos (leis, decretos, portarias, resoluções).

53. Não viola o Código de Ética o Policial Rodoviário Federal que deixa de praticar ato de ofício, sob justificativa de desconhecimento da atualização das normas de seu serviço.

Gabarito: Errado

Comentário: o item está errado pois é um *dever fundamental de todo servidor público, manter-se atualizado com as instruções, as normas de serviço e a legislação pertinentes ao órgão onde exerce suas funções.*

É o que determina o item XIV, q, do decreto 1.171/04 (Código de Ética Profissional do Servidor Público Civil do Poder Executivo Federal).

54. É vedado ao servidor público usar de artifícios para procrastinar o exercício regular de direito por qualquer pessoa. Além disso, este possui como dever fundamental exercer suas atribuições com rapidez, perfeição e rendimento, pondo fim ou procurando prioritariamente resolver situações procrastinatórias, principalmente diante de filas ou de qualquer outra espécie de atraso na prestação dos serviços pelo setor em que exerça suas atribuições, com o fim de evitar dano moral ao usuário.

Gabarito: Certo

Comentário: o item apresenta, corretamente, uma vedação e um dever fundamental do servidor públicos, nos termos do o decreto 1.171/04 (Código de Ética Profissional do Servidor Público Civil do Poder Executivo Federal)

Infelizmente, muitos órgãos públicos servidores "inventam" inúmeras exigências (requerimentos, cópias de documentos, etc) para dificultar atender solicitações legítimas dos cidadãos. Algumas legislações, tal como a "Lei da Desburocratização" e também a "Lei de Acesso à Informação", avançaram no sentido de otimizar esse processo de atendimento e tentar mitigar as burocracias excessivas e, muitas vezes, desnecessárias.

55. O Código de Ética Profissional do Servidor Público Civil do Poder Executivo Federal, define como servidor público, para fins de apuração do comprometimento ético, todo aquele que, por força de lei, contrato ou de qualquer ato jurídico, preste serviços de natureza permanente, temporária ou excepcional, ainda que sem retribuição financeira, desde que ligado direta ou indiretamente a qualquer órgão do poder estatal, como as autarquias, as fundações públicas, as entidades paraestatais, as empresas públicas e as sociedades de economia mista, ou em qualquer setor onde prevaleça o interesse do Estado.

Gabarito: Certo

Comentário: O item aborda o conceito de funcionário público, previsto no decreto 1.171/04, Capítulo II (Das Comissões de Ética), item XXIV. Assim como em outras matérias e leis, tal conceito NÃO exige, ou seja, prescinde que esse agente receba alguma remuneração, salário ou qualquer outra vantagem financeira.

LEGISLAÇÃO DE TRÂNSITO

Em relação à legislação de trânsito, julgue os itens abaixo:

56. O Sistema Nacional de Trânsito é o conjunto de órgãos e entidades da União, dos Estados, do Distrito Federal e dos Municípios que tem por finalidade: estabelecer diretrizes da Política Nacional de Trânsito, com vistas à segurança, à fluidez, ao conforto, à defesa ambiental e à educação para o trânsito, e fiscalizar seu cumprimento; estabelecer a sistemática de fluxos permanentes de informações entre os seus

98276239072 - FABIANO CARBONELL DA SILVA

diversos órgãos e entidades, a fim de facilitar o processo decisório e a integração do Sistema.

Fixar, mediante normas e procedimentos, a padronização de critérios técnicos, financeiros e administrativos para a execução das atividades de trânsito.

Gabarito: Errado

Comentário: o item apresenta os OBJETIVOS BÁSICOS do SNT, art. 6º do CTB - *são objetivos básicos do Sistema Nacional de Trânsito*:

***BIZU DO #01*: MNEMÔNICO: Ed Es Fdp -** iniciais de "um amigo não muito gente boa":

<u>estabelecer</u> diretrizes (Ed) da Política Nacional de Trânsito, com vistas à segurança, à fluidez, ao conforto, à defesa ambiental e à educação para o trânsito, e fiscalizar seu cumprimento;

estabelecer a sistemática (Es) de fluxos permanentes de informações entre os seus diversos órgãos e entidades, a fim de facilitar o processo decisório e a integração do Sistema;

fixar, mediante normas e procedimentos, a **padronização de critérios técnicos (Fdp)**, financeiros e administrativos para a execução das atividades de trânsito

As finalidades estão descritas no art. 5º:

*O Sistema Nacional de Trânsito é o conjunto de órgãos e entidades da União, dos Estados, do Distrito Federal e dos Municípios que tem por **<u>finalidade</u>** o exercício das atividades de planejamento, administração, normatização, pesquisa, registro e licenciamento de veículos, formação, habilitação e reciclagem de condutores, educação, engenharia, operação do sistema viário, policiamento, fiscalização, julgamento de infrações e de recursos e aplicação de penalidades.*

57. O Conselho Nacional de Trânsito, coordenador do Sistema Nacional de Trânsito, órgão máximo consultivo e normativo, é composto, dentre outros, pelos Ministros de Estado da Educação, da Defesa, da Justiça e Segurança Pública, bem como o Ministro de Estado da Infraestrutura, que o presidirá.

Gabarito: Certo

Comentário: o item aborda o arts. 7 e 10 do CTB, acerca da composição da função de da composição do CONTRAN. Vejamos:

art. 7º Compõem o Sistema Nacional de Trânsito os seguintes órgãos e entidades:

I - o Conselho Nacional de Trânsito - CONTRAN, coordenador do Sistema e órgão máximo normativo e consultivo

Art. 10. O Conselho Nacional de Trânsito (Contran), com sede no Distrito Federal, tem a seguinte composição:

*II-A - **Ministro de Estado da Infraestrutura, que o presidirá**;*

III - Ministro de Estado da Ciência, Tecnologia e Inovações;

IV - Ministro de Estado da Educação;

V - Ministro de Estado da Defesa;

VI - Ministro de Estado do Meio Ambiente;

[...]

XXII - Ministro de Estado da Saúde;

XXIII - Ministro de Estado da Justiça e Segurança Pública

XXIV - Ministro de Estado das Relações Exteriores;

XXVI - Ministro de Estado da Economia; e

XXVII - Ministro de Estado da Agricultura, Pecuária e Abastecimento.

Por fim, vejamos a literalidade de outros arts. importantes:

§ 4º Os Ministros de Estado deverão indicar suplente, que será servidor de nível hierárquico igual ou superior ao nível 6 do Grupo-Direção e Assessoramento Superiores - DAS ou, no caso do Ministério da Defesa, alternativamente, Oficial-General.

98276239072 - FABIANO CARBONELL DA SILVA

*§ 5º Compete ao **dirigente do órgão máximo executivo de trânsito da União atuar como Secretário-Executivo do Contran**.*

*§ 6º O **quórum** de **votação e de aprovação** no Contran é o de **maioria absoluta**.*

*Art. 10-A. Poderão ser convidados a participar de reuniões do Contran, **sem direito a voto**, representantes de órgãos e entidades setoriais responsáveis ou impactados pelas propostas ou matérias em exame.*

***BIZU DO #01**: **Conselho Nacional de Trânsito** (**C**ONTRA**N**), é o **coordenador do sistema**, além de **órgão MÁXIMO CONSULTIVO E NORMATIVO**. Sua composição foi recentemente alterada pela lei 14.071/20, passando a ser integrado por MINISTROS.*

Lembre-se: o presidente do CONTRAN é o MINISTRO DE INFRAESTRUTURA.

O mnemônico abaixo é um grande aliado para saber tal composição:

C.A.D.E.S.E.R.J.I.M

58. Compete à Polícia Rodoviária Federal, no âmbito das estradas e rodovias estaduais: realizar o patrulhamento dissimulado, executando operações relacionadas com a segurança pública, com o objetivo de preservar a ordem, incolumidade das pessoas, o patrimônio da União e o de terceiros; aplicar a penalidade de suspensão do direito de dirigir, quando prevista de forma específica; realizar perícia criminal nos locais de acidentes de trânsito.

Gabarito: Errado

Comentário: o item apresenta, com alguns erros, o rol de atribuições da Polícia Rodoviária Federal (e que você desempenhará após a sua aprovação!), prevista no CTB. Vejamos a literalidade e façamos os destaques errados do item:

art. 20. *Compete à Polícia Rodoviária Federal, no âmbito das rodovias e estradas FEDERAIS estaduais:*

I - cumprir e fazer cumprir a legislação e as normas de trânsito, no âmbito de suas atribuições;

*II - realizar o patrulhamento OSTENSIVO [caracterizado] dissimulado [velado, oculto, sem estar caracterizado], executando operações relacionadas com a segurança pública, com o objetivo de preservar a ordem, incolumidade das pessoas, o patrimônio da **União** e o de terceiros;*

*III - executar a fiscalização de trânsito, **aplicar as penalidades de advertência por escrito** e multa e as medidas administrativas cabíveis, com a notificação dos infratores e a arrecadação das multas aplicadas e dos valores provenientes de estadia e remoção de veículos, objetos e animais e de escolta de veículos de cargas superdimensionadas ou perigosas;*

IV - efetuar levantamento dos locais de acidentes de trânsito e dos serviços de atendimento, socorro e salvamento de vítimas;

V - credenciar os serviços de escolta, fiscalizar e adotar medidas de segurança relativas aos serviços de remoção de veículos, escolta e transporte de carga indivisível;

*VI - assegurar a livre circulação nas rodovias **federais**, podendo solicitar ao órgão rodoviário a adoção de medidas emergenciais, e zelar pelo cumprimento das normas legais relativas ao direito de vizinhança, promovendo a interdição de construções e instalações não autorizadas;*

VII - coletar dados estatísticos e elaborar estudos sobre acidentes de trânsito e suas causas, adotando ou indicando medidas operacionais preventivas e encaminhando-os ao órgão rodoviário federal;

*VIII - **implementar** as medidas da Política Nacional de Segurança e Educação de Trânsito;*

*IX - promover e participar de projetos e programas de educação e segurança, de acordo com as diretrizes estabelecidas pelo **CONTRAN**;*

X - integrar-se a outros órgãos e entidades do Sistema Nacional de Trânsito para fins de arrecadação e compensação de multas impostas

98276239072 - FABIANO CARBONELL DA SILVA

na área de sua competência, com vistas à unificação do licenciamento, à simplificação e à celeridade das transferências de veículos e de prontuários de condutores de uma para outra unidade da Federação;

XI - fiscalizar o nível de emissão de poluentes e ruído produzidos pelos veículos automotores ou pela sua carga, de acordo com o estabelecido no art. 66, além de dar apoio, quando solicitado, às ações específicas dos órgãos ambientais.

XII - aplicar a penalidade de suspensão do direito de dirigir, quando prevista de forma específica para a infração cometida, e ***comunicar a aplicação da penalidade ao órgão máximo executivo de trânsito da União [DENATRAN]***

XIII - realizar perícia ***administrativa criminal*** *nos locais de acidentes de trânsito.*

59. O motociclista desmontado empurrando a motocicleta, ciclomotor ou motoneta equipara-se ao pedestre em direitos e deveres.

Gabarito: Errado

Comentário: o CICLISTA sim, nos termos do art. 68, § 1º do CTB.

Já o condutor de motocicleta, ciclomotor ou motoneta, NÃO SE EQUIPARA, por expressa disposição do item 10 da resolução 561/2015 (MBFT):

10. DISPOSIÇÕES FINAIS:

O condutor de motocicleta, motoneta e ciclomotor, quando desmontado e puxando ou empurrando o veículo nas vias públicas, ***não se equipara ao pedestre****,* ***estando sujeito às infrações previstas no CTB****.*

60. O Conselho Nacional de Trânsito estabelecerá, anualmente, os temas e os cronogramas das campanhas de âmbito nacional que deverão ser promovidas por todos os órgãos ou entidades do Sistema Nacional de Trânsito, em especial nos períodos referentes às férias escolares, feriados prolongados e à Semana Nacional de Trânsito.

Gabarito: Certo

Comentário: o item aborda o art. 75 do CTB. Inclusive, o tema anual é de divulgação obrigatória em propagandas referentes à automóveis, bem como peças ou acessórios automotivos, conforme disposição do § 2º deste artigo.

Em 2022, por exemplo, a Res. 871/2021, cuja ementa era "*Estabelece a mensagem, os temas e o cronograma da Campanha Educativa de Trânsito de 2022 a ser realizada nacionalmente de janeiro a dezembro de 2022*. A título de curiosidade, o tema deste ano foi "*Juntos Salvamos Vidas*".

61. Será obrigatória a expedição de novo Certificado de Licenciamento de Veículo quando: for transferida a propriedade; o condutor mudar a Unidade da Federação de domicílio ou residência; for alterada qualquer característica do veículo; houver mudança de sua forma de tração.

Gabarito: Errado

Comentário: o item aborda o art. 123 do CTB, vejamos a sua literalidade e façamos as correções:

Art. 123. Será obrigatória a expedição de novo Certificado de Registro de Veículo [CRV, também chamado de DUT - Documento Único de Transferência] Certificado de Licenciamento quando:

I - for transferida a propriedade;

II - o proprietário condutor mudar o Município Unidade da Federação de domicílio ou residência;

III - for alterada qualquer característica do veículo;

IV - houver mudança de categoria forma de tração

Não confundir com o art. 130 do CTB, o qual determina que os veículos (regra geral) devem ser licenciados ANUALMENTE. Aqui sim, estamos falando de certificado de registro e licenciamento de veículo (CR**L**V).

98276239072 - FABIANO CARBONELL DA SILVA

62. Os veículos em circulação terão suas condições de segurança, de controle de emissão de gases poluentes e de ruído avaliadas mediante inspeção, que será obrigatória, na forma e periodicidade estabelecidas pelo Conselho Nacional do Meio Ambiente (CONAMA) para os itens de segurança e pelo Conselho Nacional de Trânsito (CONTRAN) para emissão de gases poluentes e ruído. Será aplicada a medida administrativa de remoção aos veículos reprovados na inspeção de segurança, na de emissão de gases poluentes e ruído.

Gabarito: Errado

Comentário: o item altera os órgão que farão cada uma das inspeções. O correto, nos termos do art. 104 do CTB, seria:

CONAMA: gases poluentes e ruídos;

CONTRAN: itens de segurança.

Não obstante, a medida administrativa prevista no art. 140, § 5º para os veículos reprovados na inspeção do CONAMA é RETENÇÃO, e não remoção como menciona o item.

63. Dentre outros requisitos, os veículos especialmente destinados à condução coletiva de escolares devem estar registrados como veículo de passageiros e realizar inspeção semestral para verificação de equipamentos de segurança. Em relação aos condutores destes veículos, é necessário que eles possuam curso especializado, idade superior a vinte e um anos, sejam habilitados na categoria "D" e não tenham cometido mais de uma infração gravíssima nos doze últimos meses.

Gabarito: Certo

Comentário: o item apresenta corretamente uma síntese do Capítulo XIII do CTB, acerca do transporte de escolares, o qual determina requisitos para condutores e passageiros.

art. 136 Os veículos especialmente destinados à condução coletiva de escolares somente poderão circular nas vias com autorização emitida pelo órgão ou entidade executivos de trânsito dos Estados e do Distrito Federal, exigindo-se, para tanto:

I - registro como veículo de passageiros;

II - inspeção semestral para verificação dos equipamentos obrigatórios e de segurança;

III - pintura de faixa horizontal na cor amarela, com quarenta centímetros de largura, à meia altura, em toda a extensão das partes laterais e traseira da carroçaria, com o dístico ESCOLAR, em preto, sendo que, em caso de veículo de carroçaria pintada na cor amarela, as cores aqui indicadas devem ser invertidas;

***IV** - equipamento registrador instantâneo inalterável de velocidade e tempo;*

V - lanternas de luz branca, fosca ou amarela dispostas nas extremidades da parte superior dianteira e lanternas de luz vermelha dispostas na extremidade superior da parte traseira;

VI - cintos de segurança em número igual à lotação;

VII - outros requisitos e equipamentos obrigatórios estabelecidos pelo CONTRAN.

Art. 137. A autorização a que se refere o artigo anterior deverá ser afixada na parte interna do veículo, em local visível, com inscrição da lotação permitida, sendo vedada a condução de escolares em número superior à capacidade estabelecida pelo fabricante.

*Art. 138. O **condutor** de veículo destinado à condução de escolares deve satisfazer os seguintes requisitos:*

I - ter idade superior a vinte e um anos;

II - ser habilitado na categoria D;

IV - não ter cometido mais de uma infração gravíssima nos 12 (doze) últimos meses;

***V - ser aprovado em curso especializado**, nos termos da regulamentação do CONTRAN.*

Art. 139. O disposto neste Capítulo não exclui a competência municipal de aplicar as exigências previstas em seus regulamentos, para o transporte de escolares.

98276239072 - FABIANO CARBONELL DA SILVA

64. As motocicletas e motonetas destinadas ao transporte remunerado de mercadorias – mototáxi- devem possuir registro como veículo de espécie comercial, instalação de aparador de linha antena corta-pipas e inspeção trimestral para verificação dos equipamentos obrigatórios, dentre outros requisitos.

Gabarito: Errado

Comentário: o item apresenta, de maneira equivocada, uma síntese do capítulo XIII-A do CTB

*art. 139-A. As motocicletas e motonetas destinadas ao **transporte remunerado de mercadorias – moto-frete** – moto - táxi somente poderão circular nas vias com autorização emitida pelo órgão ou entidade executivo de trânsito dos Estados e do Distrito Federal, exigindo-se, para tanto:*

I – registro como veículo da **categoria de aluguel** espécie comercial [pois nem mesmo existe rs];

II – instalação de protetor de motor mata-cachorro, fixado no chassi do veículo, destinado a proteger o motor e a perna do condutor em caso de tombamento, nos termos de regulamentação do Conselho Nacional de Trânsito – Contran;

III – instalação de **aparador de linha antena corta-pipas**, nos termos de regulamentação do Contran;

IV – inspeção **semestral** trimestral para verificação dos equipamentos obrigatórios e de segurança.

§ 1º A instalação ou incorporação de dispositivos para transporte de cargas deve estar de acordo com a regulamentação do Contran.

§ 2º É proibido o transporte de combustíveis, produtos inflamáveis ou tóxicos e de galões nos veículos de que trata este artigo, **com exceção do gás de cozinha e de galões contendo água mineral**, desde que com o **auxílio de side-car**, nos termos de regulamentação do Contran.
(Incluído pela Lei nº 12.009, de 2009)

Art. 139-B. O disposto neste Capítulo não exclui a competência municipal ou estadual de aplicar as exigências previstas em seus regulamentos para as atividades de moto-frete no âmbito de suas circunscrições.

65. Para habilitar-se nas categorias D e E ou para conduzir veículo de transporte coletivo de passageiros, de escolares, de emergência ou de produto perigoso, o candidato deverá preencher, além de outros requisitos, os seguintes: estar habilitado no mínimo há dois anos na categoria B, ou no mínimo há um ano na categoria C, quando pretender habilitar-se na categoria D; e no mínimo há um ano na categoria C, quando pretender habilitar-se na categoria E; não ter cometido mais de uma infração gravíssima nos últimos 12 (doze) meses.

Gabarito: Certo

Comentário: o item apresenta a redação do art. 145 do CTB. Além da exigência de tempo em uma categoria (2 anos na B ou 1 ano na C para habilitar-se na D; 1 ano de C para habilitar-se na E) e a "disciplina na condução" (não ter cometido mais de uma infração gravíssima nos últimos 12 meses), o condutor precisa ser maior de 21 anos e fazer curso especializado.

Não confunda com o § 1º, art. 140, que também apresenta exigência quanto às infrações:

*Para habilitar-se na categoria C, o condutor deverá estar habilitado no mínimo há um ano na categoria B e **não ter cometido nenhuma infração grave ou gravíssima, ou ser reincidente em infrações médias, durante os últimos doze meses**.*

66. Se o agente praticar homicídio culposo na direção de veículo automotor sob a influência de álcool ou de qualquer outra substância psicoativa que determine dependência, a pena para este crime é a pena é aumentada de 1/3 (um terço) à metade.

Gabarito: Errado

Comentário: o item aborda o art. 302, § 3º do CTB. Nessa circunstância, ocorre o crime de homicídio culposo na direção de veículo automotor (pena de

98276239072 - FABIANO CARBONELL DA SILVA

detenção, de dois a quatro anos) em sua modalidade qualificada, cuja pena é reclusão de cinco a oito anos).

67. São circunstâncias que sempre agravam as penalidades dos crimes de homicídio culposo e lesão corporal culposa na direção de veículo automotor, dentre outras, o fato de o agente ter praticado tais delitos com sua Carteira de Habilitação suspensa ou cassada.

Gabarito: Errado

Comentário: o primeiro ponto deste item, embora não ocorra de modo explícito, é a "confusão" entre AGRAVANTES X AUMENTATIVAS. Desde já, tenha em mente que as circunstâncias aumentativas se aplicam apenas aos crimes de dano (homicídio culposo e lesão corporal culposa, arts. 302 e 303 do CTB).

Além disso, CNH suspensa ou cassada não é circunstância agravante nem aumentativa. No caso da CNH suspensa, tem-se o crime do art. 307: *violar a suspensão ou a proibição de se obter a permissão ou a habilitação para dirigir veículo automotor.*

BIZU DO #01:

AUMENTATIVAS [⅓ à metade]	AGRAVANTES
sem CNH	sem CNH ou de categoria diferente
transporte de PASSAGEIROS	transporte de passageiros ou de cargas
faixa de pedestres OU CALÇADA	faixa de pedestres
"omissão de socorro"	veículo com placas falsas, adulteradas ou sem placas
	equipamentos ou "características" adulteradas
	dano potencial ou grande risco de grave dano

68. São aplicáveis, ao agente que praticar o crime de lesão corporal culposa na direção de veículo automotor, as medidas despenalizadoras previstas na lei 9.099/95.

Gabarito: Certo

Comentário: o item apresenta o conteúdo do art. 291, § 1º, do CTB.

É muito importante que você domine esse artigo, pois a maioria dos crimes de trânsito são infrações de menor potencial ofensivo, às quais se aplicam os institutos despenalizadores da lei 9.099/95 (JECRIM, também cobrado em seu edital), tais como a ação penal pública condicionada à representação, composição civil dos danos, lavratura de TCO e transação penal. Vejamos:

Art. 291. Aos crimes cometidos na direção de veículos automotores, previstos neste Código, aplicam-se as normas gerais do Código Penal e do Código de Processo Penal, se este Capítulo não dispuser de modo diverso, bem como a Lei nº 9.099, de 26 de setembro de 1995, no que couber.

§ 1º ***Aplica-se*** [ou seja, via de regra, se aplica e é isso que o item cobra!] *aos crimes de trânsito de* ***lesão corporal culposa o disposto nos arts. 74, 76 e 88*** *exceto se o agente estiver:*

I - sob a influência de álcool ou qualquer outra substância psicoativa que determine dependência;

II - participando, em via pública, de corrida, disputa ou competição automobilística, de exibição ou demonstração de perícia em manobra de veículo automotor, não autorizada pela autoridade competente;

III - transitando em velocidade superior à máxima permitida para a via em 50 km/h (cinquenta quilômetros por hora).

§ 2º Nas hipóteses previstas no § 1º deste artigo, deverá ser instaurado inquérito policial para a investigação da infração penal.

BIZU DO #01:

98276239072 - FABIANO CARBONELL DA SILVA

NÃO SE APLICA arts. 74, 76 e 88 do "JECRIM" composição civil dos danos (art. 74) transação penal (art. 76) ação penal condicionada à representação (art.88)	i - influência de álcool e "afins" ii corrida/exibição, em via pública iii - transitando em velocidade superior à máxima permitida para a via em 50 km/h

Outra observação importante é quanto ao crime de lesão corporal culposa na direção de veículo automotor, em sua forma qualificada:

art. 303 [...] § 2º A pena privativa de liberdade é de reclusão de dois a cinco anos, sem prejuízo das outras penas previstas neste artigo, se o ***agente conduz o veículo com capacidade psicomotora alterada em razão da influência de álcool ou de outra substância psicoativa que determine dependência, e se do crime resultar lesão corporal de natureza grave ou gravíssima****.*

69. Ao condutor de veículo, nos casos de acidentes de trânsito de que resulte vítima, não se imporá a prisão em flagrante, nem se exigirá fiança, se prestar pronto e integral socorro à vítima.

Gabarito: Certo

Comentário: literalidade do art. 301 do CTB. Presente o ***"binômio" - pronto e integral socorro***, este ***impede a prisão em flagrante e a exigência de fiança de condutor envolvido em acidente de trânsito***.

Oportunamente, vamos relembrar outros artigos relacionados a acidentes:

Art. 304. ***Deixar o condutor do veículo, na ocasião do acidente, de prestar imediato socorro à vítima****, ou, não podendo fazê-lo diretamente, por justa causa, deixar de solicitar auxílio da autoridade pública:*

Penas - detenção, de seis meses a um ano, ou multa, se o fato não constituir elemento de crime mais grave.

Parágrafo único. ***Incide nas penas*** *previstas neste artigo o condutor do veículo,* ***ainda que a sua omissão seja suprida por terceiros ou que se trate de vítima com morte instantânea ou com ferimentos leves***

Cuidado: esse crime do CTB é específico para o CONDUTOR envolvido em acidente de trânsito com vítima. Se eventualmente um **terceiro, não envolvido no acidente, omitir-se**, poderá responder pelo **Código Penal:**

Art. 135 do CP - Deixar de prestar assistência, quando possível fazê-lo sem risco pessoal, à criança abandonada ou extraviada, ou à pessoa inválida ou ferida, ao desamparo ou em grave e iminente perigo; ou não pedir, nesses casos, o socorro da autoridade pública[...]

Art. 305. ***Afastar-se o condutor do veículo do local do acidente****, para fugir à responsabilidade penal ou civil que lhe possa ser atribuída:*

Penas - detenção, de seis meses a um ano, ou multa.

Art. 312. Inovar artificiosamente, ***em caso de acidente automobilístico com vítima****, na pendência do respectivo procedimento policial preparatório, inquérito policial ou processo penal, o estado de lugar, de coisa ou de pessoa, a fim de induzir a erro o agente policial, o perito, ou juiz:*

Penas - detenção, de seis meses a um ano, ou multa.

Parágrafo único. Aplica-se o disposto neste artigo, ainda que não iniciados, quando da inovação, o procedimento preparatório, o inquérito ou o processo aos quais se refere.

Situação hipotética: Os policiais rodoviários federais (PRFs) Kant e Hegel estavam de plantão na BR 123, no município de Nãoacreditonoquevejo, estado de UF, quando um caminhoneiro os informou sobre um automóvel TAIF, modelo Impulse, de cor amarela, cujo condutor segura, em uma das mãos, uma garrafa de Vodca e com a outra faz gestos obscenos para os demais usuários da via.

98276239072 - FABIANO CARBONELL DA SILVA

Imediatamente, os policiais se deslocam em ronda e localizam o veículo descrito pelo caminhoneiro, trafegando em zigue-zague, invadindo a contramão e gerando perigo de dano.

A partir dessa situação hipotética, julgue os itens a seguir.

70. Caso o condutor do TAIF Impulse amarelo, após abordado pelos PRF's Kant e Hegel, recuse-se a realizar o etilômetro, sob alegação do seu direito constitucional de não produzir provas contra si mesmo, é incabível eventual prisão em flagrante por crime de trânsito.

Gabarito: Errado

Comentário: situação corriqueira no trabalho do PRF, poderá ocorrer sim a prisão em flagrante deste condutor, por cometimento do crime do art. 306:

Art. 306. Conduzir veículo automotor com **capacidade psicomotora alterada** em razão da influência de **álcool ou de outra substância psicoativa que determine dependênci**a:

Penas - detenção, de seis meses a três anos, multa e suspensão ou proibição de se obter a permissão ou a habilitação para dirigir veículo automotor.

§ 1º As condutas previstas no caput serão constatadas por:

I - concentração igual ou superior a 6 decigramas de álcool por litro de sangue ou igual ou superior a 0,3 miligrama de álcool por litro de ar alveolar; ou [detectada via etilômetro]

II - **sinais** que indiquem, na forma disciplinada pelo Contran, alteração da capacidade psicomotora

Outrossim, a resolução 432/13 - "Lei Seca"- menciona acerca do Termo de Constatação de Sinais, verificados pelo agente da Autoridade de Trânsito, a fim de determinar a alteração da capacidade psicomotora.

Neste caso, haveria inclusive lavratura do AIT por "embriaguez" (e não por recusa!), sendo constatada a "embriaguez" do incauto.

Inclusive, assunto relacionado foi tema de decisão recente do STF, em sede de julgamento da ADI 4.103 e 4.017 e do RE 1.224.374, determinou que tal previsão é constitucional e não ofende o direito à não-autoincriminação.

71. Caso o condutor do TAIF Impulse amarelo esteja embriagado e, na direção do seu automóvel, provoque lesão corporal culposa gravíssima em um ciclista que transitava nessa BR 123, responderá pelos crimes de trânsito de lesão corporal na direção de veículo automotor e também pelo crime de conduzir veículo automotor com capacidade psicomotora alterada.

Gabarito: Errado

Comentário: o crime do art. 306 - "embriaguez" apenas irá acontecer "sozinho". Se o condutor estiver embriagado e praticar lesão corporal gravíssima (como no caso em tela), irá responder pelo crime do art. 303, § 2º (lesão corporal) em sua forma qualificada.

Lembrando ainda que a "embriaguez" é circunstância qualificadora, também no art. 302 ("homicídio culposo").

Dessa forma, responderá pelo crime "principal", ou seja, homicídio ou lesão corporal, a fim de evitar o *bis in idem*.

72. Suponha que, ao ser abordado, o condutor do TAIF Impulse amarelo realize o teste do etilômetro, e obtenha resultado 0.0 mg/l ar alveolar e não apresente sinais de embriaguez. Todavia, este condutor não possui Carteira Nacional de Habilitação. Nessas circunstâncias, não há crime de trânsito, apenas infração administrativa.

Gabarito: Errado

Comentário: observe que o item foi expresso ao mencionar que o condutor gerou perigo de dano (estava em zigue-zague e invadindo a contramão). Não cabe em provas objetivas a "elucubração" de como ou quem deve detectar perigo de dano, que isto é subjetivo, etc. O item foi expresso em três

98276239072 - FABIANO CARBONELL DA SILVA

coisas: via pública (BR 123) perigo de dano e condutor inabilitado. Dessa forma, não há "apenas" infração (art. 162,I), como também o crime do art. 309.

art. 162. Dirigir veículo:

I - sem possuir Carteira Nacional de Habilitação, Permissão para Dirigir ou Autorização para Conduzir Ciclomotor

Infração - gravíssima;

art. 309. Dirigir veículo automotor, ***em via pública, sem a devida Permissão para Dirigir ou Habilitação*** *ou,* ***ainda, se cassado o direito de dirigir, gerando perigo de dano:***

Penas - detenção, de seis meses a um ano, ou multa.

Vale a pena também rever o art. 311:

Art. 311. Trafegar em **velocidade incompatível** com a segurança nas proximidades de escolas, hospitais, estações de embarque e desembarque de passageiros, logradouros estreitos, ou onde haja grande movimentação ou concentração de pessoas, **gerando perigo de dano**:

Penas - detenção, de seis meses a um ano, ou multa.

73. Suponha que, ao ser abordado, estejam presentes no TAIF Impulse amarelo, Julius, proprietário do automóvel, na condição de passageiro e Ximith, que embora não seja habilitado, estava conduzindo o veículo. Nessas circunstâncias, Julius poderia responder por crime de trânsito ainda que Ximith não houvesse gerado perigo de dano.

Gabarito: Certo

Comentário: o item direcionado o raciocínio para o art. 310 do CTB:

Permitir, confiar ou entregar a direção de veículo automotor ***a pessoa não habilitada****, com habilitação cassada ou com o direito de dirigir suspenso, ou, ainda, a quem, por seu estado de saúde, física ou mental, ou por embriaguez, não esteja em condições de conduzi-lo com segurança.*

Aqui também não cabe elucubrações, tais como "há, mas o proprietário não sabia que o motorista não era habilitado". Bem como não há espaço para teorizar o que seria permitir, entregar ou confiar. Ao menos não em provas objetivas!

O principal ponto do art. 310 é que não é necessária nenhuma conduta danosa do motorista em condição similar ao de Ximith (tal como gerar perigo de dano). Esse artigo penaliza a conduta do proprietário que permite, confia ou entrega um veículo para que não "deveria", sendo um crime de perigo.

Portanto, haveria o crime do art. 310, que é uma infração de menor potencial ofensivo (pois sua pena é de detenção, de seis meses a um ano, ou multa), para o qual seria lavrada um Termo Circunstanciado de Ocorrência (TCO), no âmbito da lei 9.099/95. Haveria também a infração administrativa do art. 162, I.

74. Define-se como área crítica de visão do condutor para ônibus, micro-ônibus e caminhão aquela situada à direita do veículo, determinada por um retângulo de 40 centímetros de altura por 30 centímetros de largura, cujo eixo de simetria vertical é demarcado pela projeção da linha de centro do volante de direção, paralela à linha de centro do veículo, cuja base coincide com a linha tangente do ponto mais alto do volante. Para os demais veículos automotores, essa região consiste na metade direita da região de varredura das palhetas do limpador de para-brisa.

Gabarito: Errado

Comentário: o item aborda a resolução 216/06, que determina como áreas críticas de visão do condutor:

ônibus, micro-ônibus e caminhão: situadas à ESQUERDA do veículo determinada por um retângulo de **50 centímetros de altura por 40 centímetros de largura**, cujo eixo de simetria

98276239072 - FABIANO CARBONELL DA SILVA

vertical é demarcado pela projeção da linha de centro do volante de direção, paralela à linha de centro do veículo, cuja base coincide com a linha tangente do ponto mais alto do volante;

demais veículos automotores: a metade ESQUERDA da região de varredura das palhetas do limpador de para-brisa.

Observe que em ambos os casos, a resolução apresenta o lado ESQUERDO (lado do motorista), como o "crítico".

BIZU DO #01: áreas indispensáveis à dirigibilidade ***-> vidros e películas***

área crítica de visão do condutor-***> danos ao para-brisa***

75. Não devem existir trincas e fraturas de configuração circular, e não podem ser recuperados danos na área crítica de visão do condutor e em uma faixa periférica de 2,5 centímetros de largura das bordas externas dos para-brisas.

Gabarito: Certo.

Comentário: o item aborda o art. 3º da resolução 216/06, que dispõe acerca das condições de segurança e visibilidade dos condutores em para-brisas ("danos dos para-brisas"). Vejamos:

na área crítica de visão do condutor e em uma faixa periférica de 2,5 centímetros de largura das bordas externas do para-brisa não devem existir trincas e fraturas de configuração CIRCULAR, e não podem ser recuperadas.

76. Ônibus, micro-ônibus e caminhões poderão ter, respeitados a área crítica de visão do condutor, os limites de 10 cm de comprimentos para trincas e 4 centímetros de diâmetro para fraturas de configuração circular no máximo, dois danos nos para-brisas.

Gabarito: Errado

Comentário: o item aborda o art. 4º, parágrafo único da resolução 216/06. As informações apresentadas são para "os demais veículos automotores":

*Parágrafo único. Nos para-brisas dos veículos de que trata o caput [**ônibus, micro-ônibus e caminhões, (3)**] deste artigo, são permitidos no **máximo três danos (3)**, exceto nas regiões definidas no art. 3º, respeitados os seguintes limites:*

I – Trinca não superior a 20 centímetros de comprimento;

II – Fratura de configuração circular não superior a 4 centímetros de diâmetro.

*Art. 5°. **Nos demais veículos automotores**, a área crítica de visão do condutor é a metade esquerda da região de varredura das palhetas do limpador de para-brisa.*

Parágrafo único. Nos para-brisas dos veículos de que trata o caput deste artigo, são permitidos no máximo dois danos, exceto nas regiões definidas no art. 3º, respeitando os seguintes limites:

I – Trinca não superior a 10 centímetros de comprimento;

II – Fratura de configuração circular não superior a 4 centímetros de DIÂMETRO.

98276239072 - FABIANO CARBONELL DA SILVA

77. Nos veículos do tipo carroceria aberta, com guardas laterais rebatíveis, os dispositivos de amarração devem ser tensionados pelo lado interno das guardas laterais, no caso de haver espaço entre a carga e as guardas laterais. Além disso, fica proibida a passagem dos dispositivos pelo lado externo das guardas laterais, salvo se a carga ocupar todo o espaço interno da carroceria, estando apoiada ou próxima das guardas laterais ou dos seus fueiros, impedindo a passagem dos dispositivos de amarração por dentro das guardas, situação na qual os dispositivos de amarração podem passar pelo lado externo das guardas.

Gabarito: Certo

Comentário: O item apresenta a literalidade do art. 6º, da resolução 945/22, já cobradas em provas anteriores do CEBRASPE:

*Nos veículos do tipo carroceria ABERTA, com guardas laterais rebatíveis, **no caso de haver espaço entre a carga e as guardas laterais**, os dispositivos de **amarração devem ser tensionados pelo lado interno** das guardas laterais.*

Fica proibida a passagem dos dispositivos pelo lado externo das guardas laterais.

***Excetuam-se os casos em que a carga ocupa todo o espaço interno** da carroceria, estando apoiada ou próxima das guardas laterais ou dos seus fueiros, impedindo a passagem dos dispositivos de amarração por dentro das guardas. Neste caso, os dispositivos de amarração podem passar pelo lado externo das guardas.*

Em questões deste tipo, tente rascunhar o que o item descreve, o que inclusive retornaria a figura dessa própria resolução:

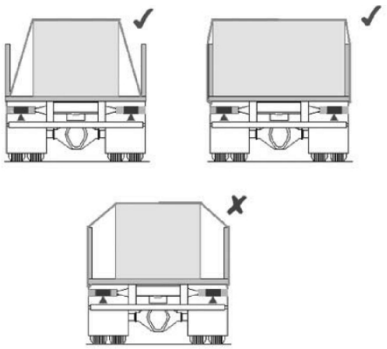

78. São necessários, além de outros dispositivos de amarração, dispositivos diagonais que impeçam os movimentos para frente e para trás das cargas, caso elas não ocupem toda a carroceria no sentido longitudinal, restando espaços vazios nos painéis traseiro e frontal.

Gabarito: Certo

Comentário: O item aborda o art. 7º da resolução 945/22:

art. 7º *Para as **cargas que NÃO OCUPAREM toda a carroceria no sentido LONGITUDINAL**, restando espaços vazios nos painéis traseiro e frontal, **devem ser previstos** pelo transportador, além dos dispositivos de amarração, outros **dispositivos diagonais que impeçam os movimentos para frente e para trás da carga**.*

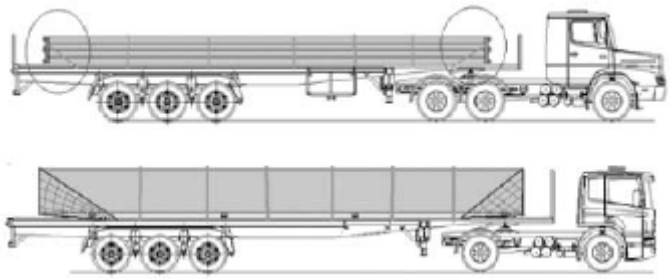

Observe que esses dispositivos de amarração objetivam o deslocamento longitudinal ("para frente e para trás) da caga, o que pode ocasionar, pode exemplo, perda da estabilidade. Além disso, em uma eventual frenagem, essa carga pode deslizar em direção à cabine do motorista, provocando graves acidentes.

79. O painel frontal dos veículos de carga não pode ser utilizado como batente dianteiro, mesmo se possuir resistência suficiente para absorver os esforços previstos nas rodovias.

Gabarito: Errado

Comentário: O item aborda o art. 8º da resolução 945/22:

No veículo cujo painel frontal seja utilizado como batente dianteiro, o painel frontal deve ter

98276239072 - FABIANO CARBONELL DA SILVA

resistência suficiente para absorver os esforços previstos nas rodovias e adequados ao tipo de carga a que se destinam.

Observe que o painel frontal poderá ser utilizado como batente dianteiro, desde que sejam resistentes e adequados ao tipo de carga.

80. Fica proibida a circulação de veículos cuja carga ultrapasse a largura do painel frontal ou exista a possibilidade de tombamento da parte da carga

Gabarito: Errado

Comentário: O item aborda o art. 7º, parágrafo único, da resolução 945/22:

fica proibida a circulação de veículos cuja carga ultrapasse a ALTURA do painel frontal E exista a possibilidade de DESLIZAMENTO LONGITUDINAL da parte da carga que está acima do painel frontal.

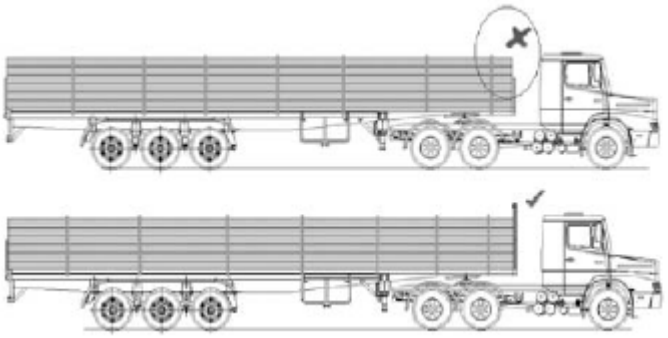

81. O medidor de transmitância luminosa é o instrumento de medição destinado a medir, em valores percentuais, a transmitância luminosa de vidros, películas, filmes e outros materiais simples ou compostos. Quando utilizado este instrumento, para obtenção do valor considerado deverá ser acrescido à medição realizada o percentual relativo de 7%.

Gabarito: Certo

Comentário: o item aborda a resolução 253/07, que dispõe sobre o medidor de transmitância luminosa. Este instrumento apresenta em VALORES PERCENTUAIS a quantidade de luz visível que atravessa uma lente. Observe que há um percentual de 7% que deve ser acrescido à medição realizada para obter o valor considerado. Tal acréscimo leva em consideração eventual faixa de erro do aparelho.

82. Para circulação nas vias públicas do território nacional é obrigatório o uso de vidro de segurança laminado no para-brisa de todos os veículos a serem admitidos e de vidro de segurança temperado, uniformemente protendido, ou laminado, nas demais partes envidraçadas. Estes vidros deverão trazer marcação indelével em local de fácil visualização contendo, no mínimo, o índice de transmitância luminosa, a marca do fabricante do vidro e o símbolo de conformidade com a legislação brasileira definido pelo Instituto Nacional de Metrologia, Normalização e Qualidade Industrial - INMETRO.

Gabarito: Certo

Comentário: o item apresenta determinações contidas na resolução 254/07. A primeira parte é a determinação sobre os vidros de segurança. Relembrando (art. 2º):

- vidro de segurança: **laminado no para-brisa** e **temperado, uniformemente protendido, ou laminado, nas demais partes envidraçadas**.;

Estes vidros deverão possuir marcação indelével ("chancela") (art. 4º), contendo, no mínimo:

- índice de transmitância luminosa;
- marca do fabricante do vidro
- símbolo de conformidade com a legislação brasileira definido pelo INMETRO

83. É vedado o uso de painéis luminosos que reproduzam mensagens dinâmicas ou estáticas, excetuando-se as utilizadas em transporte coletivo de passageiro com finalidade de informar o serviço ao usuário da linha e aquelas utilizadas em veículos que realizam transporte de passageiros por aplicativo.

98276239072 - FABIANO CARBONELL DA SILVA

Gabarito: Errado

Comentário: o item aborda o art. 9º, par. único da resolução 254/07. A única exceção para os painéis luminoso são os veículos de **transporte coletivo de passageiro com finalidade de informar o serviço ao usuário da linha**. Todas as demais aplicações são irregulares.

84. Os danos em veículos envolvidos em acidentes de trânsito se classificam em pequena, média e grande monta. Para automóveis, a classificação do dano como grande monta ocorre quando o total de itens assinalados no relatório de avarias na coluna "sim", somados à coluna "na" (não avaliados), for superior a 6. Nesse caso, o veículo será considerado como irrecuperável.

Gabarito: Certo

Comentário: o item aborda diversos pontos da resolução 810/20, que dispõe sobre a classificação de danos em veículos envolvidos em acidentes. Estes danos realmente serão de pequena, média ou grande monta (irrecuperável). A categorização da monta dependerá do tipo de veículo e da quantidade de danos, considerando as colunas assinalados como sim ou na (não avaliados, os quais são considerados como dano) na avaliação do relatório de avarias.

Em resumo, são as seguintes categorias e quantidade de danos em cada uma:

1) automóveis, camionetas, caminhonetes e utilitários com <u>estrutura em monobloco</u>

MONTA	*DANOS ("SIM ou "NA")*
sem dano ou pequena monta	0 a 1
média monta	2 a 6
grande monta	maior 6

2) motocicletas, motonetas, ciclomotores, triciclos e quadriciclo

MONTA	*DANOS ("SIM ou "NA")*
sem dano ou pequena monta	0
média monta	1 a 4
grande monta	superior a 4

3) reboques, semirreboques, caminhonetas, caminhonetes e utilitários com <u>estrutura em chassi,</u> caminhão - trator e caminhões

MONTA	*DANOS ("SIM ou "NA")*
sem dano ou pequena monta	0
média monta	item de maior gravidade assinalado nas colunas "SIM" ou "NA" for de categoria M
grande monta	item de maior gravidade assinalado nas colunas "SIM" ou "NA" for de categoria G

- Devem ser avaliadas separadamente as avarias ocorridas na cabine e/ou carroçaria e as avarias ocorridas no chassi do veículo;
- A classificação "Dano de Grande Monta" não se aplica à cabine e à carroçaria

4) ônibus e micro-ônibus

MONTA	*DANOS ("SIM ou "NA")*
sem dano ou pequena monta	0
média monta	item de maior gravidade assinalado nas colunas "SIM" ou "NA" for de categoria M
grande monta	item de maior gravidade assinalado nas colunas "SIM" ou "NA" for de categoria G

98276239072 - FABIANO CARBONELL DA SILVA

85. No caso de substituição da Placa de Identificação Veicular de padrão LLLNNNN, pela de padrão LLLNLNN - onde "L" é um caractere do tipo letra, e "N" é um caractere do tipo número, será adotada tabela equiparativa, para substituição do antepenúltimo caractere, de número para letra, a fim de que haja uma relação direta entre a antiga e a nova placa. A placa anterior ABC1234, por exemplo, será substituída pela nova placa com o padrão alfanumérico ABC1C34.

Gabarito: Certo

Comentário: o item aborda aspectos da resolução 780/19. Este normativo apresenta uma tabela de conversão entre os modelos de PIV antigos e novos:

Placa Antiga	Placa Nova
0	A
1	B
2	C
3	D
4	E
5	F
6	G
7	H
8	I
9	J

Importante: a faixa de letras de "A" a "J" será utilizada apenas para a conversão do modelo antigo para o novo de PIV.

O exemplo de conversão apresentado pela questão, ABC1234 para ABC1C34 é expresso na própria resolução!

Outro ponto importante se refere à cor dos caracteres de acordo com o uso dos veículos:

Uso do Veículo	Cor dos Caracteres
Particular	Preta
Comercial (Aluguel e Aprendizagem)	Vermelha
Oficial e Representação	Azul
Diplomático/Consular (Missão Diplomática, Corpo Consular, Corpo Diplomático, Organismo Consular e/ou Internacional e Acordo Cooperação Internacional)	Dourada
Especiais (Experiência / Fabricantes de veículos, peças e implementos)	Verde
Coleção	Cinza Prata

CARREIRA DA PRF

Sobre a carreira de policial rodoviário federal, julgue os itens abaixo.

86. Os ocupantes de cargos da carreira de Policial Rodoviário Federal ficam sujeitos a integral e exclusiva dedicação às atividades do cargo.

Gabarito: Certo

Comentário: o item apresenta a literalidade do art. 7º da lei 9.654/98, que cria a carreira de Policial Rodoviário Federal. Tal disposição vai de encontro inclusive às possibilidades constitucionais de acumulação de cargos, todavia, é a literalidade da legislação então leve-a para a sua prova.

87. O ingresso nos cargos da carreira Policial Rodoviário Federal ocorrerá mediante aprovação em concurso público, constituído de duas fases, ambas eliminatórias e classificatórias, sendo a primeira de exame psicotécnico e de provas e títulos e a segunda constituída de curso de formação.

Gabarito: Certo

Comentário: o item apresenta a redação do art. 3º da lei 9.654/98(cria a carreira de Policial Rodoviário Federal). Observe que tal normativo não apresenta, de modo expresso, a realização do

98276239072 - FABIANO CARBONELL DA SILVA

Teste de Aptidão Física, todavia, este faz parte sim (talvez subentenda-se que está dentro do quesito "provas). Vejamos as provas e fases do concurso:

1ª fase	1) Provas objetivas e discursivas
	2) Teste de Aptidão Física
	3) Avaliação Psicotécnica
	4) Avaliação de Saúde
	5) Provas de Títulos
2ª fase	Curso de Formação [CPF!]

DIREITO ADMINISTRATIVO

88. A conveniência, presente nos atos discricionários, relaciona-se diretamente com a escolha do conteúdo e a intensidade dos efeitos do ato administrativo praticado.

Gabarito: Certo

Comentário: O mérito é um quesito, presente apenas nos atos administrativos discricionários, composto pela oportunidade e conveniência. O primeiro tem conexão com o momento e motivo da prática do ato; **o segundo, relaciona-se com a escolha do conteúdo e da intensidade dos efeitos**. Vale destacar que a grave inoportunidade enseja falta de razoabilidade; na mesma medida, a grave inconveniência fere o princípio da proporcionalidade.

89. Os integrantes da carreira de Policial Rodoviário Federal têm jornada de trabalho de trinta e cinco horas semanais.

Gabarito: Errado

Comentário: A questão tem como base a **Lei Nº 9.654/1998**, que cria a carreira de Policial Rodoviário Federal e dá outras providências. É uma questão de baixa complexidade, mas exige a memorização do candidato. Não esqueça: a jornada de trabalho do Policial Rodoviário Federal é de **40 horas semanais**.

Art. 9º É de quarenta horas semanais a jornada de trabalho dos integrantes da carreira de que trata esta Lei.

90. Compete ao Ministério da Justiça e Segurança Pública a implementação de programas permanentes de capacitação, treinamento e desenvolvimento para integrantes da carreira de Polícia Rodoviário Federal.

Gabarito: Errado

Comentário: A questão toma como base o **Decreto Nº 8.282/2014**, que regulamenta os critérios e procedimentos para promoção e progressão na carreira de Policial Rodoviário Federal. A questão tem como referência o art. 11 do Decreto citado anteriormente. A competência tratada no enunciado é do **Departamento de Polícia Rodoviária Federal**.

Art. 11. Compete ao Departamento de Polícia Rodoviária Federal implementar programa permanente de capacitação, treinamento e desenvolvimento destinado a assegurar a profissionalização dos ocupantes de cargo efetivo da carreira de Policial Rodoviário Federal.

91. Conforme a Lei nº 14.133/2021, a modalidade de concorrência é restrita a contratações em que a Administração vise objeto que envolva inovação tecnológica ou técnica.

Gabarito: Errado

Comentário: A modalidade destinada para a situação apresentada na questão é o **diálogo competitivo**, uma novidade da nova lei de licitações, a 14.133/2021. Há diversas outras situações para uso dessa modalidade, por isso

98276239072 - FABIANO CARBONELL DA SILVA

recomendamos que você tenha atenção aos incisos e alíneas do art. 32. Essa questão está baseada na alínea a, do inciso I, do art. 32:

Art. 32. A modalidade diálogo competitivo é restrita a contratações em que a Administração:

I - vise a contratar objeto que envolva as seguintes condições:

a) inovação tecnológica ou técnica (...)

92. O dever da Administração Pública de ser imparcial na defesa do interesse público é um estabelecimento do princípio da impessoalidade.

Gabarito: Certo

Comentário: O princípio da impessoalidade obriga à Administração que atue com **imparcialidade** quanto à defesa do interesse público. Nesse sentido, deve-se **impedir a discriminação e os privilégios indevidos** dispensados aos particulares, no exercício da função administrativa. Esse aspecto já foi abordado por diversas bancas consagradas, inclusive Cespe/Cebraspe.

93. No caso de dano à não passageiros provocado por atentado terrorista, ocorrido no Brasil, contra aeronave de matrícula brasileira operada por empresa brasileira de transporte aéreo público, aplica-se a teoria do risco integral para a responsabilidade civil do Estado.

Gabarito: Certo

Comentário: A teoria do risco integral aplica-se, no Brasil, a situações excepcionais, uma delas é o caso apresentado na questão. Nessa teoria, o Estado fica fadado a indenizar o prejudicado**, sem considerar qualquer possibilidade de excludente**. Uma dúvida mais cruel que poderia ser considerada é o quesito de ser passageiro ou não. **Vale destacar que não importa se o prejudicado era um passageiro da aeronave**. Mas como haveria um dano a um "não passageiro"? Imagine que uma aeronave é atingida no ar, por atentado terrorista, e acaba caindo sobre uma casa. Ao proprietário desse imóvel caberá receber indenização do Estado, mesmo não sendo um passageiro.

DIREITO CONSTITUCIONAL

A respeito dos Fundamentos constitucionais dos direitos e deveres fundamentais, julgue o item a seguir.

94. São alguns dos objetivos fundamentais da República Federativa do Brasil garantir o desenvolvimento nacional, valorizar o trabalho social e a livre iniciativa e construir uma sociedade livre, justa e solidária.

Gabarito: Errado

Comentário: A questão tenta confundir metendo um dos FUNDAMENTOS da República no meio dos OBJETIVOS. "Os valores sociais do trabalho e da livre iniciativa" são um dos fundamentos. De acordo com a CF, os objetivos são:

Macete: Conga ER.PRO

a) CONstruir uma sociedade livre, justa e solidária;

b) GArantir o desenvolvimento nacional;

c) erradicar a pobreza e a marginalização e reduzir as desigualdades sociais e regionais;

d) PROmover o bem de todos, sem preconceitos de origem, raça, sexo, cor, idade e quaisquer outras formas de discriminação.

Em relação aos Direitos e Deveres individuais e coletivos, julgue o item a seguir.

95. Será concedido habeas corpus sempre que alguém se achar ameaçado de sofrer violência ou coação em sua liberdade de expressão, por ilegalidade ou abuso de poder.

Gabarito: Errado

98276239072 - FABIANO CARBONELL DA SILVA

Comentário: Opa! Não é em coação à liberdade de EXPRESSÃO, mas sim liberdade de LOCOMOÇÃO.

A respeito do Poder Executivo, julgue o item a seguir.

96. Uma das atribuições constitucionais do Presidente da República é nomear e aprovar um terço dos Ministros do Tribunal de Contas da União.

Gabarito: Certo

Comentário: Não esqueça! O PR escolhe 1/3 e o CN escolhe 2/3! Segundo a CF:

§ 2º Os Ministros do Tribunal de Contas da União serão escolhidos:

I - um terço pelo Presidente da República, com aprovação do Senado Federal, sendo dois alternadamente dentre auditores e membros do Ministério Público junto ao Tribunal, indicados em lista tríplice pelo Tribunal, segundo os critérios de antiguidade e merecimento;

II - dois terços pelo Congresso Nacional.

Em relação à Defesa do Estado e das instituições democráticas, julgue os itens a seguir.

97. Os Municípios poderão constituir guardas municipais destinadas a apurar infrações penais contra a ordem política e social municipal ou em detrimento dos bens, serviços e interesses do município.

Gabarito: Errado

Comentário: Guarda Municipais não podem apurar infrações penais (função da polícia judiciária). Quem faz isso é a Polícia Civil!

98. A Polícia Técnico-Científica, órgão de atividades técnico-científicas da polícia dos Estados, conforme a maioria das Constituições Estaduais, que auxilia a produzir prova pericial por meio da análise científica de vestígios produzidos e deixados durante a prática de delitos, não é considerada órgão de segurança pública.

Gabarito: Certo

Comentário: É isso mesmo. O rol de órgãos de segurança pública da Constituição Federal é taxativo e não consta a POLITEC. Observe:

Art. 144. A segurança pública, dever do Estado, direito e responsabilidade de todos, é exercida para a preservação da ordem pública e da incolumidade das pessoas e do patrimônio, através dos seguintes órgãos:

I - polícia federal;

II - polícia rodoviária federal;

III - polícia ferroviária federal;

IV - polícias civis;

V - polícias militares e corpos de bombeiros militares.

VI - polícias penais federal, estaduais e distrital. (Redação dada pela Emenda Constitucional nº 104, de 2019)

A respeito da Ordem Social, julgue o item a seguir.

99. A Constituição de 1988, de modo explícito, passou a submeter as pessoas jurídicas a sanções penais quando ativas em crimes contra o meio ambiente.

Gabarito: Certo

Comentário: É isso mesmo! Segundo o Art. 225:

"§ 3º As condutas e atividades consideradas lesivas ao meio ambiente sujeitarão os infratores, pessoas físicas ou jurídicas, a sanções penais e administrativas, independentemente da obrigação de reparar os danos causados."

98276239072 - FABIANO CARBONELL DA SILVA

DIREITO PENAL

Julgue os itens a seguir, à luz do Código Penal e da jurisprudência correlata

100. Consoante o princípio da retroatividade da lei penal, eventual lei penal nova, mais benéfica, retroagirá em benefício do réu.

Gabarito: Certo

Comentário: O art. 1º do CP apresenta o princípio da anterioridade: "*Não há crime sem lei anterior que o defina*" e também o princípio da reserva legal ; "*não há pena sem prévia cominação* ***legal***" (lembre-se LEI EM SENTIDO ESTRITO, emanada do Congresso Nacional). Esses regramentos são necessários para que ninguém seja punido por praticar uma ação quando não existia previsão legal (não era crime) e que essa previsão não aconteça a "gosto de quem faz as leis".

Porém, caso um agente pratique uma conduta "BCD" criminosa hoje (domingo, 28 de agosto de 2022) e posteriormente ocorra, por exemplo, o fenômeno da *abolitio criminis*, ou seja, uma lei que determine que a conduta "BCD" não é mais criminosa, essa lei irá sim retroagir para beneficiar o réu (**inclusive se a sentença condenatória já houver transitado em julgado, guarde isso**!)

Nesse caso, ocorre a chamada retroatividade da lei penal - lei nova mais benéfica entra em vigor e será aplicada a fatos ocorridos no passado, espécie de ultra-atividade da lei penal.

Inclusive, há descisões do STF que possibilitam que Medidas Provisórias também possam inovar em benefício ao réu. Mas cuidado, é necessário que o item questione exatamente isso, pois é uma excepcionalidade ao princípio da reserva legal.

Por fim, não confundir com continuidade típico normativa. Aqui a conduta, embora formalmente seja suprimida do artigo original, ela é transferida para outro e permanece tifipicada, tal como ocorreu com o art. 214 do CP - atentado violento ao pudor - atualmente enquadrado no estupro ([...] conjunção carnal ou outro ato libidinoso").

101. A superveniência de causa relativamente independente exclui a imputação quando, por si só, produziu o resultado. Porém, os fatos anteriores, entretanto, imputam-se a quem os praticou.

Gabarito: Certo

Comentário: o item apresenta o § 1º, do art. 13 do CP, que apresenta uma exceção à regra geral (teoria da equivalência dos antecedentes - art 13 *caput*) adotada pelo CP (a chamada "**teoria da causalidade adequada**". Nos termos dessa teoria, a concausa (situação) superveniente relativamente independente (ocorrida após um fato, mas em razão dele) que por si só produz o resultado exclui o resultado. O fato anterior é imputado a quem deu causa.

O prof. Renan Araújo apresenta o seguinte exemplo, a fim de elucidar essa teoria:

Pedro dispara, com intuito de matar, 25 tiros de fuzil 7.62 mm contra João, que é socorrido por uma ambulância. No caminho para o hospital, essa ambulância se envolve em um acidente, o qual ocasiona a morte de João.

Observe que o acidente de ambulância (causa superveniente, relativamente independente ao fato "25 tiros") produziu a morte de João (por si só produziu o resultado). Morte por acidente enquanto é socorrido não é causa natural do fato "tiros", causada por Pedro. Nessa situação, Pedro responde por tentativa de homícidio, pois embora sua conduta seja relevante, não foi a causadora da morte de João (talvez ele até viesse a morrer por causa dos tiros, mas o acidente é a circunstância que efetivamente o matou.)

102. O erro quanto à pessoa contra a qual o crime é praticado não isenta o agente de pena, mas pode atenuá-la. Não se consideram, neste caso, as

98276239072 - FABIANO CARBONELL DA SILVA

condições ou qualidades contra quem o agente queria praticar o crime, senão as da vítima.

Gabarito: Errado

Comentário: o item aborda o denominado *error in persona* (erro sobre a pessoa), previsto no § 3º, do art. 20. Vejamos a literalidade e façamos as correções:

art. 20 [...]

§ 3º O erro quanto à pessoa contra a qual o crime é praticado ***não isenta de pena*** *mas pode atenuá-la* [a depender do caso concreto até pode, mas não há tal previsão expressa no CP, mas esse não é o ponto principal da questão, mas sim a próxima parte]

Não se consideram, neste caso, as condições ou qualidades da vítima, senão as da pessoa contra quem o agente queria praticar o crime.

Observe que o item inverte a pessoa contra quem será analisada a conduta (considerar-se-á as condições ou qualidades da pessoa CONTRA QUEM O AGENTE QUERIA PRATICAR, e não as condições ou qualidades da vítima.

Um exemplo é a mãe que, logo após o parto, mata recém-nascido em maternidade, o qual acreditava ser o seu próprio filho.

Nessa situação, ela responderá por infanticídio [art. 123 do CP, *matar, sob a influência do estado puerperal, o próprio filho, durante o parto ou logo após*], ainda que não tenha cometido o crime contra o SEU PRÓPRIO FILHO

103. É aplicável a redução de pena ao homicídio qualificado pelo emprego de fogo, explosivo ou asfixia. Nessa hipótese, o crime não será considerado hediondo.

Gabarito: Certo

Comentário: Embora o art. 121, § 2º do CP prescreva que o uso de fogo, explosivo ou asfixia ocasione uma qualificadora ao delito de homicídio, trata-se de um **meio de execução** e, portanto, uma qualificadora OBJETIVA. Para o STF e o STJ, a qualificadora objetiva é **COMPATÍVEL com o privilégio** (sempre de ordem subjetiva), sendo possível, nesse caso, a diminuição da pena, corretamente mencionada no item.

Nessa situação, ocorre o chamado homicídio qualificado - privilegiado, que não é considerado hediondo, pois o motivo prevalece sobre o meio utilizado.

104. Não se pune a receptação se o autor do delito de que proveio a coisa produto de crime for isento de pena.

Gabarito: Errado

Comentário: O autor da receptação é punido AINDA QUE desconhecido ou isento de pena o autor do crime "prévio", de onde veio o produto ilícito (§ 4º, art. 180).

Outros pontos importantes do crime de receptação (muito comum no dia a dia do PRF para veículos produtos de crimes de furto/roubo/apropriação indébita).

Art. 180 - *Adquirir, receber,* ***transportar****, conduzir ou ocultar, em proveito próprio ou alheio,* ***coisa que sabe ser produto de crime*** [observe que não há especificação, pode ser qualquer coisa produto de crime] *ou influir para que terceiro, de boa-fé, a adquira, receba ou oculte*:

Pena - reclusão, de um a quatro anos, e multa.

Receptação qualificada

§ 1º - Adquirir, receber, transportar, conduzir, ocultar, ***ter em depósito, desmontar, montar, remontar, vender, expor à venda****, ou de qualquer forma utilizar, em proveito próprio ou alheio,* ***no exercício de atividade comercial ou industrial****, coisa que deve saber ser produto de crime:*

Pena - reclusão, de três a oito anos, e multa.

§ 2º - Equipara-se à atividade comercial, para efeito do parágrafo anterior, ***qualquer forma de comércio irregular ou clandestino, inclusive o exercício em residência****.*

98276239072 - FABIANO CARBONELL DA SILVA

*§ 3º - Adquirir ou receber coisa que, **por sua natureza ou pela desproporção entre o valor e o preço, ou pela condição de quem a oferece**, deve presumir-se obtida por meio criminoso:*

Pena - detenção, de um mês a um ano, ou multa, ou ambas as penas.

§ 4º - A receptação é punível, ainda que desconhecido ou isento de pena o autor do crime de que proveio a coisa.

§ 5º - Na hipótese do § 3º [receptação culposa]*, se o criminoso é primário, pode o juiz, tendo em consideração as circunstâncias, deixar de aplicar a pena. Na receptação dolosa aplica-se o disposto no § 2º do art. 155* ["privilégio": substituição da pena de reclusão pela de detenção, diminuí-la de um a dois terços, ou aplicar somente a pena de multa].

§ 6º Tratando-se de bens do patrimônio da União, de Estado, do Distrito Federal, de Município ou de autarquia, fundação pública, empresa pública, sociedade de economia mista ou empresa concessionária de serviços públicos, aplica-se em dobro a pena prevista no caput deste artigo.

105. Comete o crime de prevaricação o funcionário que, por indulgência ocasionada pelo seu espírito de solidariedade, deixe de responsabilizar um subordinado que cometeu infração no exercício do cargo.

Gabarito: Errado

Comentário: o item descreve o crime de condescendência criminosa, art. 320 do CP:

***Deixar** o funcionário, por **indulgência**, de **responsabilizar subordinado que cometeu infração no exercício do cargo ou, quando lhe falte competência, não levar o fato ao conhecimento da autoridade competente**:*

Pena - detenção, de quinze dias a um mês, ou multa.

Inclusive, essa conduta é uma vedação prevista no Código de Ética do Servidor Público Civil do Poder Executivo Federal:

XV - E vedado ao servidor público;

[...]

c) ser, em função de seu espírito de solidariedade, conivente com erro ou infração a este Código de Ética ou ao Código de Ética de sua profissão;

O crime de prevaricação é diferente, veja:

Prevaricação

*Art. 319 - **Retardar ou deixar de praticar, indevidamente, ato de ofício, ou praticá-lo contra disposição expressa de lei, para satisfazer interesse ou sentimento pessoal**:*

Pena - detenção, de três meses a um ano, e multa.

Em poucas palavras:

condescendência criminosa: INDULGÊNCIA

prevaricação: INTERESSE OU SENTIMENTO PESSOAL

DIREITO PROCESSUAL PENAL

Em relação ao processo penal e seus aspectos relacionados, julgue os itens a seguir.

106. O civilmente identificado não será submetido à identificação criminal, salvo nas hipóteses previstas em lei.

Gabarito: Certo

Comentário: o item apresenta um direito fundamental afim ao processo penal, previsto no art. 5º, LVIII, da CF/88. Inclusive, as hipóteses de identificação criminal estão previstas na lei 12.037/09, que também é conteúdo do nosso edital.

Na última prova da PRF, inclusive, foi apresentada uma situação na qual o condutor apresentou uma CNH com rasura. O item, de gabarito errado, afirmou que não seria possível realizar a identificação criminal. Errado uma vez que a mencionada lei determina que é possível a identificação criminal se o documento civil possuir rasura ou indícios de falsificação.

98276239072 - FABIANO CARBONELL DA SILVA

107. O juiz formará sua convicção pela livre apreciação da prova produzida em contraditório judicial, não podendo fundamentar sua decisão exclusivamente nos elementos informativos colhidos na investigação, ressalvadas as provas cautelares, não repetíveis e antecipadas.

Gabarito: Certo

Comentário: o item apresenta o conteúdo do art. 155 do CPP. Este dispositivo traduz o chamado **sistema do convencimento motivado da prova (também chamado de persuasão racional, apreciação fundamentada e convencimento regrado)**. Segundo este sistema, o Juiz deverá valorar as provas produzidas, a partir da análise dos fatos constantes nos autos para fins de fundamentação da sua decisão.

Há também o sistema legal ou de provas tarifárias, no qual o Juiz deveria promover a uma espécie de aritmética, a partir dos pesos atribuídos a cada prova, para tomar a sua decisão. Nesse sistema, a confissão seria a prova máxima, de modo que a confissão de um réu seria o bastante para condená-lo, mesmo se contrariasse todas as outras provas. A única exceção do nosso sistema, ou seja, situação em que vigora-se o sistema tarifário é na situação de extinção de punibilidade pela morte do réu, onde o único meio hábil para tal é a certidão de óbito.

Além disso, existe ainda o sistema da íntima convicção ou certeza moral do Juiz. Trata-se de um sistema no qual a fundamentação por parte do julgado é prescindível (dispensável), aplicável no ordenamento jurídico nacional no Tribunal do Júri, cuja competência se refere aos crimes DOLOSOS contra a vida.

108. Qualquer do povo poderá e as autoridades policiais e seus agentes deverão prender quem quer que seja encontrado em flagrante delito. Ocorre o chamado flagrante presumido quando o agente é perseguido, logo após, pela autoridade, pelo ofendido ou por qualquer pessoa, em situação que faça presumir ser autor da infração.

Gabarito: Errado

Comentário: a primeira parte do item está correta, sendo a literalidade do art. 301 do CPP. O erro está na segunda parte, uma vez que descreve o flagrante impróprio, irreal ou quase flagrante, nos termos do art. 302 do CPP:

Considera-se em flagrante delito quem:

*I - está cometendo a infração penal [***próprio, real ou verdadeiro***]*

II - acaba de cometê-la;

Nos incisos I e II, temos o chamado flagrante próprio, real ou verdadeiro.

III - é perseguido, logo após, pela autoridade, pelo ofendido ou por qualquer pessoa, em situação que faça presumir ser autor da infração;

Aqui, houve perseguição logo após o cometimento de uma infração, e o incauto foi encontrado na situação que possibilita a presunção de ser ele o autor. É a hipótese do **flagrante impróprio, irreal ou quase flagrante**.

IV - é encontrado, logo depois, com instrumentos, armas, objetos ou papéis que façam presumir ser ele autor da infração.

O inciso IV conceitua o chamado **flagrante ficto, presumido ou assimilado**. Note que aqui, não houve perseguição, mas o posterior encontro do autor com "objetos que permitam relacioná-lo à situação criminal".

Em resumo:

Modalidades de Flagrantes - CPP (art. 302)	
real, verdadeiro ou próprio;	i) está cometendo a infração penal; ii) acaba de cometê-la
impróprio, irreal ou quase flagrante	iii) é PERSEGUIDO, logo APÓS, pela autoridade, pelo ofendido ou por qualquer pessoa, em situação que faça presumir ser autor da infração
ficto, assimilado ou presumido	é encontrado, logo DEPOIS, com instrumentos, armas, objetos ou papéis que façam presumir ser ele autor da infração

109. Apresentado o preso à autoridade competente, procederá à oitiva das testemunhas que o acompanharem e ao interrogatório do

98276239072 - FABIANO CARBONELL DA SILVA

acusado sobre a imputação que lhe é feita, colhendo, após cada oitiva, suas respectivas assinaturas, lavrando, a autoridade, afinal, o auto. Em seguida, ouvirá o condutor e colherá sua assinatura, entregando a este cópia do termo e recibo de entrega do preso.

Gabarito: Errado

Comentário: O item inverte a ordem de oitivas, realizadas pela autoridade competente (na prática, o delegado) disposta no art. 304 do CPP. A **primeira oitiva** a ser realizada, quando da entrega de um preso em flagrante à autoridade, **é a do condutor (na prática, geralmente um policial** que deve retornar para suas atividades o mais breve possível!). Vejamos a literalidade do CPP:

Apresentado o preso à autoridade competente, ouvirá esta o condutor e colherá, desde logo, sua assinatura, entregando a este cópia do termo e recibo de entrega do preso. Em seguida, procederá à oitiva das testemunhas que o acompanharem e ao interrogatório do acusado sobre a imputação que lhe é feita, colhendo, após cada oitiva suas respectivas assinaturas, lavrando, a autoridade, afinal, o auto.

O § 2º desse artigo apresenta uma solução para que a ausência de testemunhas da infração não impossibilite a lavratura do auto de prisão em flagrante. Nesse caso, "com o condutor, deverão assiná-lo pelo menos duas pessoas que tenham testemunhado a apresentação do preso à autoridade:

A falta de testemunhas da infração não impedirá o auto de prisão em flagrante; mas, nesse caso, com o condutor, deverão assiná-lo pelo menos duas pessoas que haja testemunhado a apresentação do preso à autoridade.

110. Em até vinte e quatro horas após a realização da prisão, será encaminhado ao juiz competente o auto de prisão em flagrante e, caso o autuado não informe o nome de seu advogado, cópia integral para a Defensoria Pública. Neste mesmo prazo, será entregue ao preso, mediante recibo, a nota de culpa, assinada pela autoridade, com o motivo da prisão, o nome do condutor e os das testemunhas.

Gabarito: Certo

Comentário: o item aborda o conteúdo do art. 306 [inclusive cobrado no último concurso da PRF], acerca da expedição do auto de prisão em flagrante (APF) e da nota de culpa. Vejamos o texto do CPP:

[...] em até 24h após a REALIZAÇÃO DA PRISÃO, deve ser enviado ao juiz o AUTO DE PRISÃO EM FLAGRANTE (APF). Se o autuado não informar o nome do seu advogado, também deverá ser enviada cópia do APF para a Defensoria Pública, para fins de defesa técnica.

§ 2º No mesmo prazo, será entregue ao preso, mediante recibo, a NOTA DE CULPA, assinada pela autoridade, com o MOTIVO da prisão, o NOME do condutor e os das testemunhas."

Observe que em **<u>até 24h</u>** após a REALIZAÇÃO DA PRISÃO, deve ser **<u>enviado ao juiz o AUTO DE PRISÃO EM FLAGRANTE (APF)</u>**. Se o autuado não informar o nome do seu advogado, também deverá ser enviada cópia do APF para a Defensoria Pública, para fins de defesa técnica.

Por fim, nesse mesmo prazo de até 24h, deverá ser entregue ao preso, mediante recibo, a **<u>NOTA DE CULPA</u>**, que deve constar a causa (MOTIVO) de sua prisão e o NOME do condutor e das testemunhas.

111. A autoridade policial que tomar conhecimento de infração de menor potencial ofensivo lavrará termo circunstanciado de ocorrência e o encaminhará imediatamente ao Juizado, com o autor do fato e a vítima, providenciando-se as requisições dos exames periciais necessários. Posteriormente, realizará a prisão em flagrante e, se for o caso, arbitrará fiança mediante termo de compromisso de comparecimento ao juizado.

Gabarito: Errado

Comentário: a primeira parte do item está correta, acerca do TCO nas IMPO no âmbito do JECRIM,

98276239072 - FABIANO CARBONELL DA SILVA

nos termo do art. 66 da lei 9.099/95. Porém, a segunda parte está incorreta, pois não haverá a prisão em flagrante se o autor for apresentado imediatamente ao juizado ou, o que é mais comum, assumir o compromisso de a ele comparecer, mediante termo.

Vejamos a literalidade desse art.:

A autoridade policial que tomar conhecimento da ocorrência lavrará termo circunstanciado e o encaminhará imediatamente ao Juizado, com o autor do fato e a vítima, providenciando-se as requisições dos exames periciais necessários.

Parágrafo único. Ao autor do fato que, após a lavratura do termo, for imediatamente encaminhado ao Juizado ou assumir o compromisso de a ele comparecer, não se imporá prisão em flagrante, nem se exigirá fiança.

Em síntese, o que esta lei vislumbra é a aplicação de medidas despenalizadoras, tais como a composição civil dos danos (art. 74) e a transação penal (art. 76):

Art. 74. A composição dos danos civis será reduzida a escrito e, homologada pelo Juiz mediante sentença irrecorrível, terá eficácia de título a ser executado no juízo civil competente.

Art. 76. Havendo representação ou tratando-se de crime de ação penal pública incondicionada, não sendo caso de arquivamento, o Ministério Público poderá propor a aplicação imediata de pena restritiva de direitos ou multas, a ser especificada na proposta.

LEGISLAÇÃO ESPECIAL

A respeito da identificação criminal, do crime de tortura, do abuso de direito, da prevenção do uso indevido de drogas, da comercialização de armas de fogo e dos crimes hediondos, julgue os itens que se seguem.

112. O crime de associação para o tráfico, assim como o tráfico de drogas, é crime equiparado a hediondo.

Gabarito: Errado

Comentário: Lei nº 11.343/06: *´´Art. 35. Associarem-se duas ou mais pessoas para o fim de praticar, reiteradamente ou não, qualquer dos crimes previstos nos arts. 33, caput e § 1o, e 34 desta Lei: Pena - reclusão, de 3 (três) a 10 (dez) anos, e pagamento de 700 (setecentos) a 1.200 (mil e duzentos) dias-multa. Parágrafo único. Nas mesmas penas do caput deste artigo incorre quem se associa para a prática reiterada do crime definido no art. 36 desta Lei. ´´*

Este crime é conhecido como **Associação para o Tráfico**. Trata-se de uma especialização do crime que até pouco tempo atrás era chamado de quadrilha ou bando, e hoje se chama associação criminosa, sendo que naquele caso basta a associação de dois agentes, mesmo que seja para cometer um só crime. Da mesma forma, **exige-se estabilidade e permanência na associação**. Provada a associação, os agentes respondem também pelo crime de tráfico, em concurso material. Não é necessário, porém, que tenham efetivamente consumado o crime de tráfico para que respondam pela associação. A associação para o crime de financiamento ou custeio de tráfico de drogas também é crime, e os agentes incorrem nas mesmas penas.

Aqui cabe mencionar também o posicionamento do **STJ** segundo o qual o crime de associação para o tráfico **não é considerado equiparado a hediondo**.

´´HABEAS CORPUS SUBSTITUTIVO DE RECURSO ESPECIAL. NÃO CABIMENTO. RESSALVA DO ENTENDIMENTO PESSOAL DA RELATORA. EXECUÇÃO PENAL. CRIME DO ART. 35 DA LEI N.º 11.343/06. DELITO NÃO CONSIDERADO HEDIONDO OU EQUIPARADO. PRECEDENTES. LIVRAMENTO CONDICIONAL. ART. 44, PARÁGRAFO ÚNICO, DA LEI DE DROGAS. REQUISITO OBJETIVO: FRAÇÃO ESPECÍFICA DE 2/3

98276239072 - FABIANO CARBONELL DA SILVA

(DOIS TERÇOS). ANALOGIA IN MALAM PARTEM. IMPOSSIBILIDADE. WRIT NÃO CONHECIDO. ORDEM DE HABEAS CORPUS CONCEDIDA, DE OFÍCIO, PARA ASSEGURAR A ELABORAÇÃO DE CÁLCULO DA PENA, PARA FINS DE CONCESSÃO DO BENEFÍCIO, SEM A EXIGÊNCIA DE CUMPRIMENTO DE 2/3 DA PENA IMPOSTA. [...] 3. O Superior Tribunal de Justiça firmou compreensão de que o crime de associação para o tráfico **não é equiparado a hediondo**, já que não está abrangido pelos ditames da Lei n.º 8.072, de 25/07/1990. [...] STJ, HC 284176/RJ, Rel. Min. Laurita Vaz, j. 26.08.2014, 5ª Turma, DJe 02.09.2014. ´´

113. Desde que o réu seja reincidente em qualquer crime doloso, para aplicar a perda do cargo, do mandato ou da função pública, deve o Juiz motivar de forma específica na sentença condenatória.

Gabarito: Errado

Comentário: Para aplicar a perda do cargo, do mandato ou da função pública ou a inabilitação para o exercício de cargo, mandato ou função pública, pelo período de 1 (um) a 5 (cinco) anos, o Juiz deverá sempre motivar de forma específica, tendo em vista que esses efeitos da condenação **não são automáticos**. Todavia, a reincidência deve ser **específica**. Veja que a questão apontou uma reincidência genérica (ser reincidente em qualquer crime doloso). Todavia, de acordo com a Lei n. 13.869/2019, para que se apliquem os referidos efeitos não automáticos deve haver reincidência específica em crime de abuso de autoridade:

´´Art. 4º São efeitos da condenação:

I - tornar certa a obrigação de indenizar o dano causado pelo crime, devendo o juiz, a requerimento do ofendido, fixar na sentença o valor mínimo para reparação dos danos causados pela infração, considerando os prejuízos por ele sofridos;

II - a inabilitação para o exercício de cargo, mandato ou função pública, pelo período de 1 (um) a 5 (cinco) anos;

III - a perda do cargo, do mandato ou da função pública.

*Parágrafo único. Os efeitos previstos nos **incisos II e III** do caput deste artigo **são condicionados à ocorrência de reincidência em crime de abuso de autoridade** e não são automáticos, devendo ser declarados motivadamente na sentença. ´´*

114. Poderá ocorrer identificação criminal quando o indiciado portar documentos de identidade distintos, com informações conflitantes entre si, embora apresentado documento de identificação.

Gabarito: Certo

Comentário: Segundo o artigo 3º da Lei nº 12.037/09, embora apresentado documento de identificação, poderá ocorrer identificação criminal quando:

I – o documento apresentar rasura ou tiver indício de falsificação;

II – o documento apresentado for insuficiente para identificar cabalmente o indiciado;

III – o indiciado portar documentos de identidade distintos, com informações conflitantes entre si;

IV – a identificação criminal for essencial às investigações policiais, segundo despacho da autoridade judiciária competente, que decidirá de ofício ou mediante representação da autoridade policial, do Ministério Público ou da defesa;

V – constar de registros policiais o uso de outros nomes ou diferentes qualificações;

VI – o estado de conservação ou a distância temporal ou da localidade da expedição do documento apresentado impossibilite a completa identificação dos caracteres essenciais.

Parágrafo único. As cópias dos documentos apresentados deverão ser juntadas aos autos do inquérito, ou outra forma de investigação, ainda que consideradas insuficientes para identificar o indiciado.

115. A apreensão de ínfima quantidade de munição desacompanhada de arma de fogo, excepcionalmente, a depender da análise do caso

98276239072 - FABIANO CARBONELL DA SILVA

concreto, pode levar ao reconhecimento de atipicidade da conduta, diante da ausência de exposição de risco ao bem jurídico tutelado pela norma.

Gabarito: Certo

Comentário: A absolvição se baseou no entendimento firmado pelo Supremo Tribunal Federal (**STF**) no julgamento do **RHC 143.449,** momento em que admitiu a incidência do princípio da insignificância em caso de posse de pequena quantidade de munição, desacompanhada de armamento, já que as circunstâncias conjugadas denotam a inexpressividade da lesão jurídica provocada.

DIREITOS HUMANOS

À luz da Constituição Federal de 1988 (CF), do Pacto de São José da Costa Rica, da Declaração Universal de Direitos Humanos e do entendimento do Supremo Tribunal Federal (STF), julgue os itens que se seguem, relativos aos direitos humanos.

116. A Declaração Universal dos Direitos Humanos prevê expressamente todas as gerações de direitos, bem como repudia o trabalho escravo, determinando sanções econômicas aos Estados que não o combaterem.

Gabarito: Errado

Comentário: A DUDH não menciona expressamente a proteção aos chamados direitos de terceira geração, apesar de mencionar a fraternidade em seu eixo axiológico. Além disso, não há previsão de sanções econômicas dentro da DUDH.

117. Segundo o STF, a prisão do depositário infiel será lícita, em se tratando do depósito convencional, caso se atente aos ditames estabelecidos na Constituição Federal de 1988.

Gabarito: Errado

Comentário: O Supremo Tribunal Federal (STF) decidiu que é ilegal a prisão do depositário infiel prevista no artigo 5º, inciso LXVII, da Constituição Federal (CF). Ou seja, a única prisão por dívida admitida pela Corte é a decorrente de inadimplência de pensão alimentícia. O posicionamento do STF baseou-se na tese de que os tratados internacionais sobre direitos humanos ratificados pelo Brasil, como a Convenção Americana de Direitos Humanos (Pacto de San José da Costa Rica), que proíbe a prisão por dívida, salvo a de pensão alimentícia, são "supralegais", hierarquicamente superiores às normas infraconstitucionais (que não estão previstas na CF). A prisão do depositário infiel não foi considerada inconstitucional, pois sua previsão segue na Constituição (que é, segundo os ministros, superior aos tratados), mas, na prática, passou a ser ilegal.

Súmula Vinculante 25 – Depositário infiel: ***É ilícita a prisão civil de depositário infiel, qualquer que seja a modalidade do depósito.***

118. Após aprovação, em dois turnos, por três quintos dos respectivos membros, aprovados em cada casa do Congresso Nacional, os tratados internacionais de direitos humanos terão status de emenda constitucional, prescindindo, por conseguinte, a promulgação do texto do tratado por decreto executivo.

Gabarito: Errado

Comentário: A doutrina de Pedro Lenza nos apresenta as fases de incorporação do Tratado Internacional até a sua executoriedade, sendo uma das mesmas a necessidade de aprovação do parlamento.

(...) o processo de incorporação no ordenamento jurídico interno dos **tratados internacionais** *passa por quatro fases distintas, a saber:* **a**) celebração do tratado internacional *(negociação, conclusão e assinatura) pelo* Órgão do Poder Executivo *(ou posterior adesão[terceira etapa], art. 84, VIII — Presidente da*

República); b) aprovação *(*referendo *ou* "ratificação" lato sensu*), pelo Parlamento, do tratado, acordo ou ato internacional, por intermédio de* decreto legislativo*, resolvendo-o definitivamente (Congresso Nacional, art. 49, I);* c) troca *ou* depósito *dos instrumentos de* ratificação *(ou* adesão*, caso não tenha tido prévia celebração) pelo* Órgão do Poder Executivo *em âmbito internacional;* **d) promulgação** *por* **decreto presidencial***, seguida da* **publicação** *do texto em português no diário oficial. Neste momento o* **tratado, acordo ou ato internacional adquire executoriedade no plano do direito positivo interno***, guardando estrita relação de* **paridade normativa** *com as* **leis ordinárias***. (Pedro Lenza, Direito Constitucional Esquematizado, 2013)*

Segundo o art. 5°, §3°, da CF/88, apenas os tratados e convenções internacionais sobre direitos humanos que forem aprovados, em cada Casa do Congresso Nacional, em dois turnos, por três quintos dos votos dos respectivos membros, serão equivalentes às emendas constitucionais.

119. Reduzir as desigualdades sociais e regionais constitui objetivo fundamental da República Federativa do Brasil.

Gabarito: Certo

Comentário: Consoante disposto no art. 3º, III, CF/1988:

´´Art. 3º Constituem objetivos fundamentais da República Federativa do Brasil:
I - construir uma sociedade livre, justa e solidária;
II - garantir o desenvolvimento nacional;
III - erradicar a pobreza e a marginalização ***e reduzir as desigualdades sociais e regionais****;*
IV - promover o bem de todos, sem preconceitos de origem, raça, sexo, cor, idade e quaisquer outras formas de discriminação. ´´

120. Dentre os direitos civis e políticos previstos na Convenção Americana de Direitos Humanos, estão o Direito ao reconhecimento da personalidade jurídica e o Direito à vida que deve ser preservada desde a concepção.

Gabarito: Certo

Comentário: Ambos os direitos estão previstos na Convenção Americana:

´´CAPÍTULO II
Direitos Civis e Políticos
ARTIGO 3
Direito ao Reconhecimento da Personalidade Jurídica
Toda pessoa tem direito ao reconhecimento de sua personalidade jurídica*.*
ARTIGO 4
Direito à Vida
1. Toda pessoa tem o direito de que se respeite sua vida. Esse direito deve ser protegido pela lei e, em geral, ***desde o momento da concepção****. Ninguém pode ser privado da vida arbitrariamente. ´´*

98276239072 - FABIANO CARBONELL DA SILVA

Discursiva

Excesso de velocidade. Ultrapassagens em locais indevidos. Ingerir bebida alcoólica e dirigir. A violência no trânsito depende de muitos fatores, como explica o inspetor Diego Brandão, da Polícia Rodoviária Federal. Mais de 1,2 milhão de pessoas perdem a vida devido ao trânsito todos os anos no mundo. 40 milhões ficam feridas.

"Os mortos não estão apenas nos carros, são também motociclistas, pedestres e ciclistas". É o caso de Raul Aragão, de 23 anos, morto em outubro de 2017, em Brasília. O depoimento é da mãe do ciclista, Renata Aragão. Em 2011, a Organização Mundial da Saúde iniciou a década para um trânsito seguro. O prazo para que os governos adotem medidas é até 2020. No ano passado, a Polícia Rodoviária Federal registrou quase 90 mil acidentes graves em estradas federais, que provocaram a morte de 6.244 pessoas.

O especialista em Segurança no Trânsito e presidente do Instituto Brasileiro de Segurança no Trânsito, Davi Duarte, avalia que o trânsito brasileiro ainda é muito hostil. O especialista observa que a taxa de mortalidade é altíssima. Mesmo tendo uma população e uma frota menores, o Brasil aparece em quinto lugar entre os países recordistas em mortes no trânsito, atrás da Índia, da China, dos Estados Unidos e da Rússia. No Continente Americano, o país tem o quarto pior desempenho, atrás de Belize, República Dominicana e Venezuela.

Disponível em: http://radioagencianacional.ebc.com.br/geral/audio/2018-02/violencia-no-transito-brasil-e-o-quarto-pais-com-mais-mortes.Acesso em 11 de outubro de 2019. (com adaptações)

A cada 10 minutos uma pessoa morre vítima de violência pública no Brasil, ou seja, 6 mortes por hora. Esse número praticamente se iguala quando se trata de acidentes de trânsito: a cada 12 minutos uma pessoa morre vítima da violência no trânsito, ou seja, 5 mortes a cada hora, conforme levantamento feito pelo Observatório Nacional de Segurança Viária.

De acordo com o estudo, o número de mortes causadas por armas de fogo, objetos cortantes e agressões em geral, nos últimos cinco anos em todo Brasil (de 2011 a 2015, ano mais recente com disponibilidade de estatísticas consolidadas), matou cerca de 260 mil pessoas no país. No mesmo período considerado pelo levantamento, foram registradas cerca de 210 mil mortes em acidentes de trânsito, o que corresponde a cinco mortes por hora, ou uma morte a cada 12 minutos. "Como podemos observar, o trânsito produz praticamente a mesma quantidade de vítimas/hora que a violência por agressões no Brasil", destaca o diretor-presidente do Observatório, José Aurélio Ramalho.

Disponível: https://www.onsv.org.br/observatorio-afirma-violencia-no-transito-tambem-e-violencia-publica/. Acesso em 11 de outubro de 2019.

Motivado pela leitura dos textos anteriores, redija um texto dissertativo e(ou) descritivo com o seguinte tema:

VIOLÊNCIA NO TRÂNSITO BRASILEIRO: PROBLEMAS E SOLUÇÕES

No seu texto, aborde, necessariamente, os principais problemas gerados pela violência no trânsito e as soluções para superar a situação atual.

98276239072 - FABIANO CARBONELL DA SILVA

Proposta de Solução

De acordo com os dados do Ministério da Saúde, somente em 2019, mais de 31 mil pessoas perderam a vida em acidentes de trânsito. Apesar de ser um problema complexo, de múltiplas causas, a violência no trânsito possui soluções viáveis, capazes de reduzir os elevados impactos infligidos à sociedade [tese].

Inicialmente, esclareça-se que a violência no trânsito ocasiona uma série de problemas à sociedade. Uma pesquisa da Associação Brasileira de Medicina de Tráfego evidenciou que seis de cada dez leitos são ocupados por pessoas feridas nesses acidentes. Isso gera uma sobrecarga no serviço de internação e emergência do Sistema Único de Saúde, o que implica redução da disponibilidade para tratamento de outras enfermidades. Além disso, a violência representa um custo de 50 bilhões por ano ao país, segundo o Instituto de Pesquisa Econômica Aplicada. Essa cifra envolve desde os custos hospitalares até os custos de produção, representados pela renda que a vítima deixa de auferir ao longo do seu afastamento ou devido a sua morte. Há, também, consequências sociais e psicológicas geradas pelos traumas, decorrentes da perda de um ente ou pelas sequelas físicas geradas em virtude dos acidentes.

Apesar de ser um grave problema, a violência no trânsito tem soluções. O ponto de partida é a conduta dos motoristas, os quais devem obedecer aos limites de velocidade, dirigir com atenção, adotar a prudência como mandamento e não ingerir, de forma alguma, bebida alcoólica. Outrossim, é necessário, contudo, contar com a participação ativa do Estado, o qual deve investir na manutenção das vias e na sua correta sinalização como forma de torná-las mais seguras; realizar campanhas educativas capazes de evidenciar o risco e as consequências deletérias provocadas pelos acidentes de trânsito; bem como fortalecer a fiscalização como forma de dissuadir os condutores de praticarem infrações. Essa fiscalização, realizada pelas polícias, deve incorporar análises estatísticas no seu processo de planejamento, buscando identificar os pontos críticos e a melhor forma de atuar sobre eles, seja com fiscalização, sinalização, infraestrutura ou educação.

Diante do exposto, verifica-se quão grave é o problema da violência no trânsito. Apesar disso, percebe-se que a solução para minimizar o quadro está ao alcance dos condutores e do próprio Estado, os quais devem atuar de forma sinérgica e complementar, visto que a paz no trânsito é construção de múltiplos atores.

98276239072 - FABIANO CARBONELL DA SILVA

Não é assinante?

Confira nossos planos, tenha acesso a milhares de cursos e participe gratuitamente dos projetos exclusivos. Clique no link!

https://bit.ly/Estrategia-Assinaturas

Conheça nosso sistema de questões

Estratégia Questões nasceu maior do que todos os concorrentes, com mais questões cadastradas e mais soluções por professores. Clique no link e conheça!

https://bit.ly/Sistemas-de-Questões

98276239072 - FABIANO CARBONELL DA SILVA

ESSA LEI TODO MUNDO CONHECE:
PIRATARIA É CRIME.

Mas é sempre bom revisar o porquê e como você pode ser prejudicado com essa prática.

1. Professor investe seu tempo para elaborar os cursos e o site os coloca à venda.

2. Pirata divulga ilicitamente (grupos de rateio), utilizando-se do anonimato, nomes falsos ou laranjas (geralmente o pirata se anuncia como formador de "grupos solidários" de rateio que não visam lucro).

3. Pirata cria alunos fake praticando falsidade ideológica, comprando cursos do site em nome de pessoas aleatórias (usando nome, CPF, endereço e telefone de terceiros sem autorização).

4. Pirata compra, muitas vezes, clonando cartões de crédito (por vezes o sistema anti-fraude não consegue identificar o golpe a tempo).

5. Pirata fere os Termos de Uso, adultera as aulas e retira a identificação dos arquivos PDF (justamente porque a atividade é ilegal e ele não quer que seus fakes sejam identificados).

6. Pirata revende as aulas protegidas por direitos autorais, praticando concorrência desleal e em flagrante desrespeito à Lei de Direitos Autorais (Lei 9.610/98).

7. Concurseiro(a) desinformado participa de rateio, achando que nada disso está acontecendo e esperando se tornar servidor público para exigir o cumprimento das leis.

8. O professor que elaborou o curso não ganha nada, o site não recebe nada, e a pessoa que praticou todos os ilícitos anteriores (pirata) fica com o lucro.

Deixando de lado esse mar de sujeira, aproveitamos para agradecer a todos que adquirem os cursos honestamente e permitem que o site continue existindo.